Colegio MIGUEL HIDALGO

NOMBRE:_____

FECHA: _____

VALOR: _____

FRASE: _____

ARRASTRA LOS NOMBRES DE LAS PARTES SEÑALADAS DE LOS SIGUIENTES CUERPOS GEOMÉTRICOS.

ARISTA	VÉRTICE	CARA LATERAL	BASE	BASE

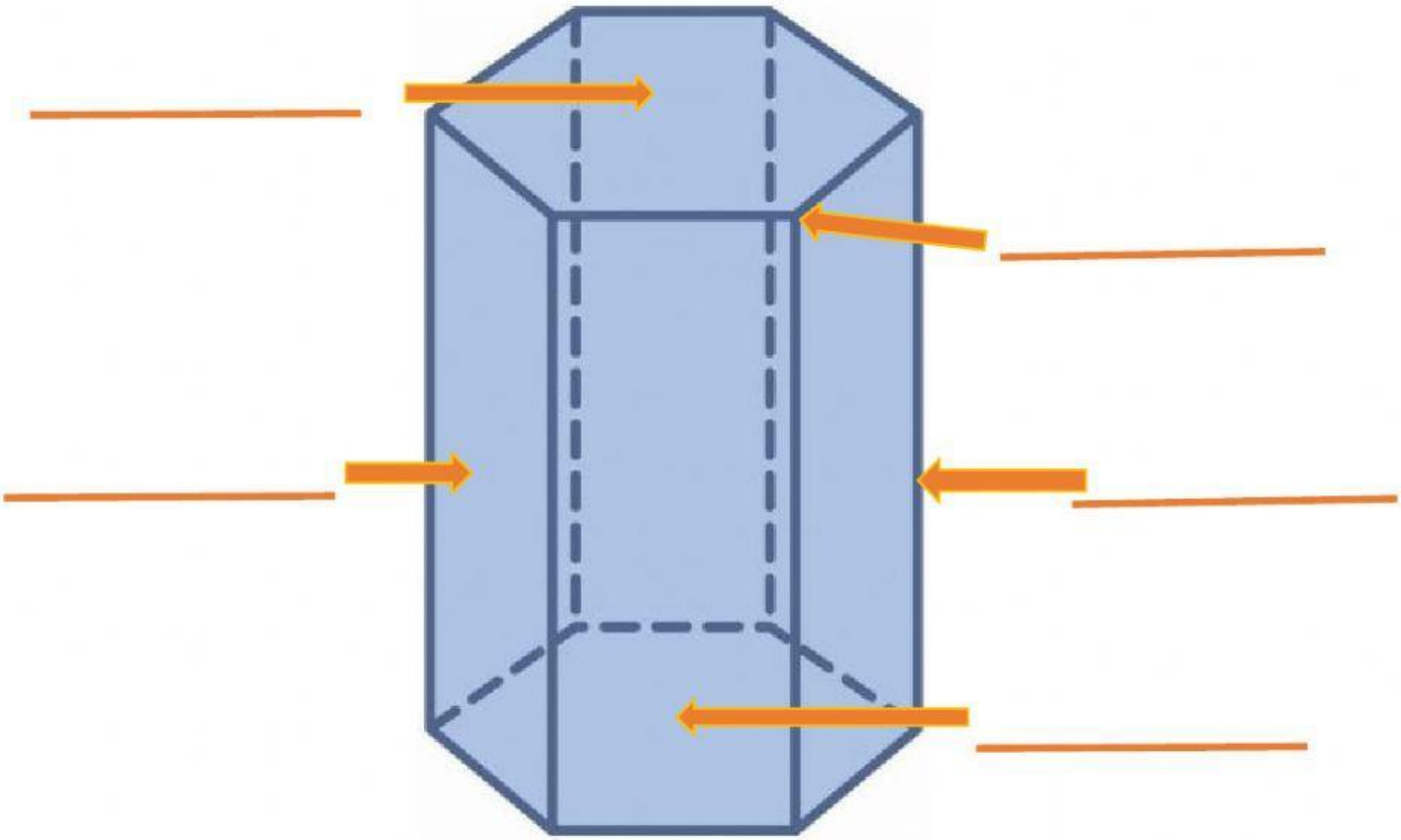

LIVEWORKSHEETS

ARISTA | VÉRTICE | VÉRTICE O CÚSPIDE | CARA LATERAL | BASE

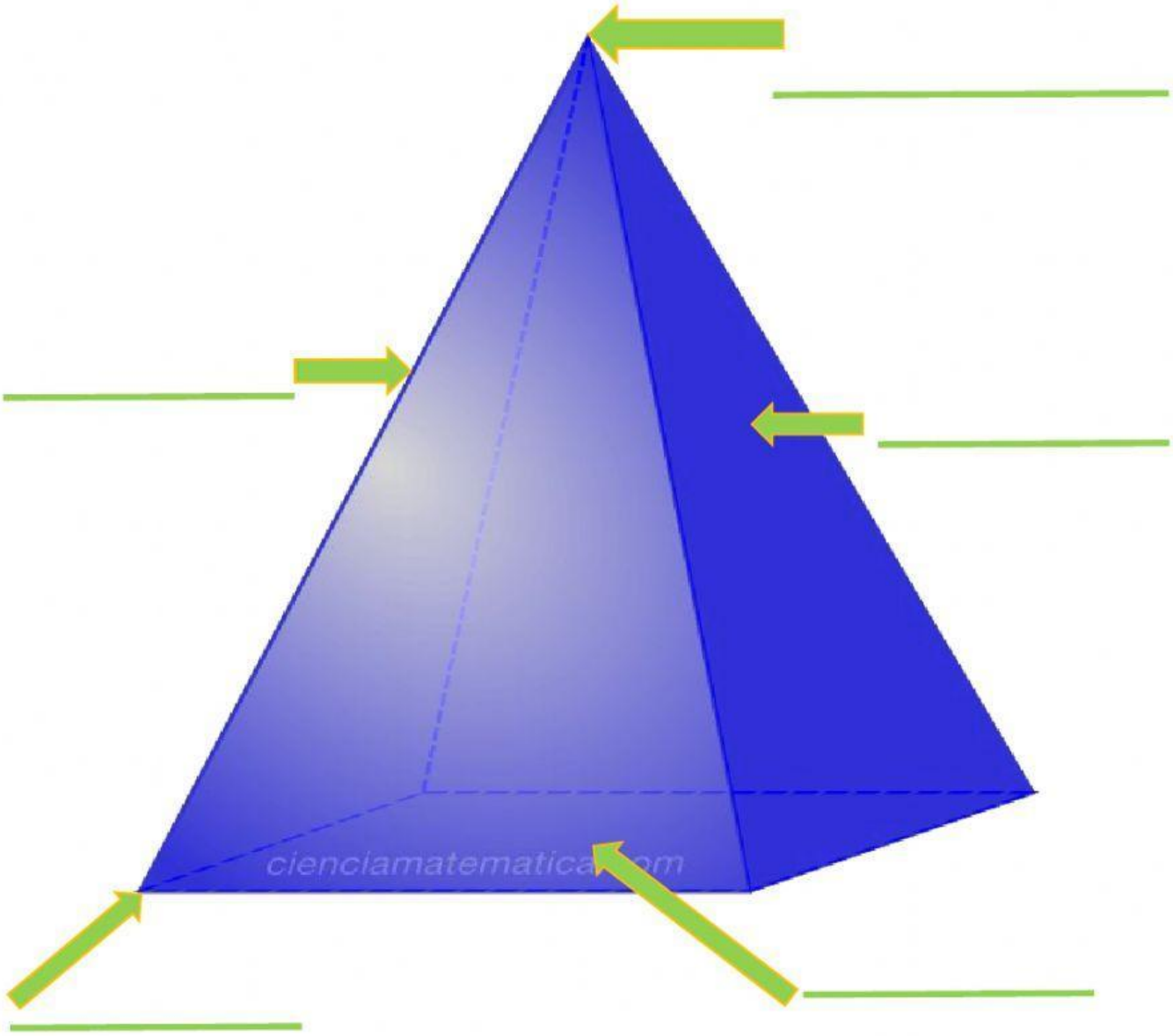

LIVEWORKSHEETS