ASPECTOS BASICOS ELECTRICIDAD Y CIRCUITOS ELECTRICOS

**PON CADA PALABRA CON LA PARTE DEL CIRCUITO QUE CORRESPONDE**

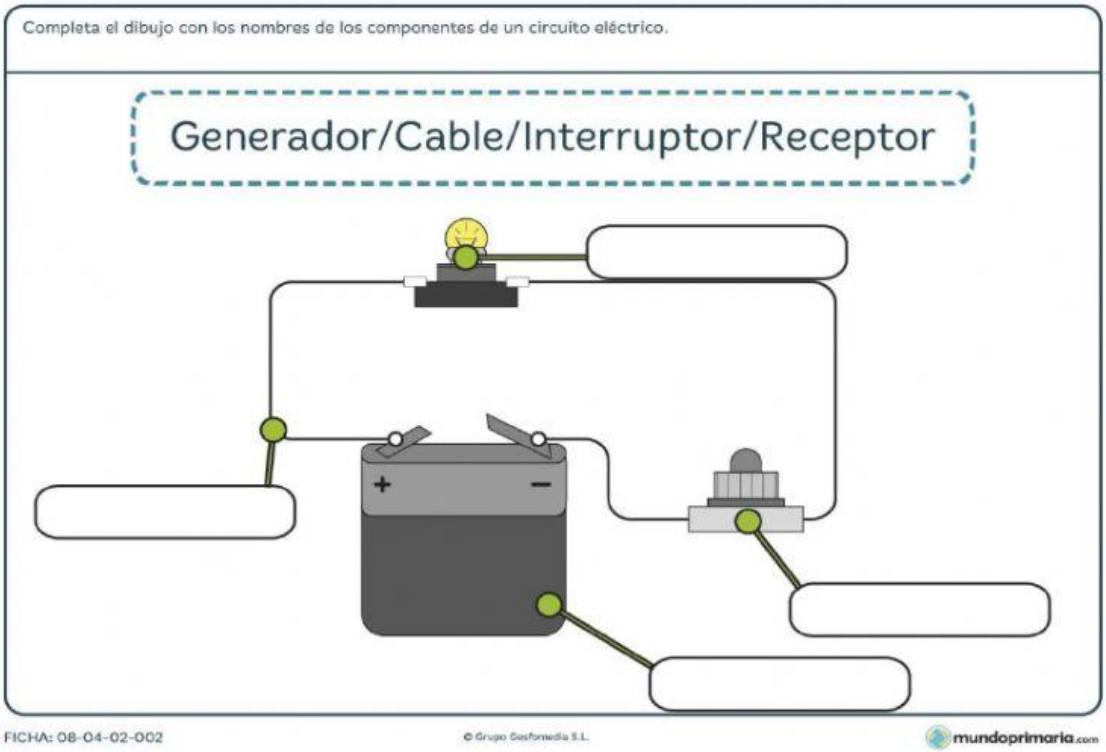


**Lee el párrafo que aparece abajo y completa las palabras que faltan.**

Para que el eje de un motor eléctrico situado en un circuito gire, es necesario que sea un circuito _____. Si los bornes de una pila estan unidos entre si por un hilo conductor, entonces se produce un _____. Un material que deja pasar la corriente eléctrica es un _____, un material que no deja pasar la corriente eléctrica es un _____. Un LED conectado en polarización inversa funciona como un interruptor _____. En montaje en serie si se funde una bombilla los demás receptores del circuito _____ funcionaran. En un circuito con dos bombillas en paralelo si se funde una bombilla la otra _____.

LIVEWORKSHEETS