Simbología electrónica.

1. Escoge el nombre adecuado para cada componente.

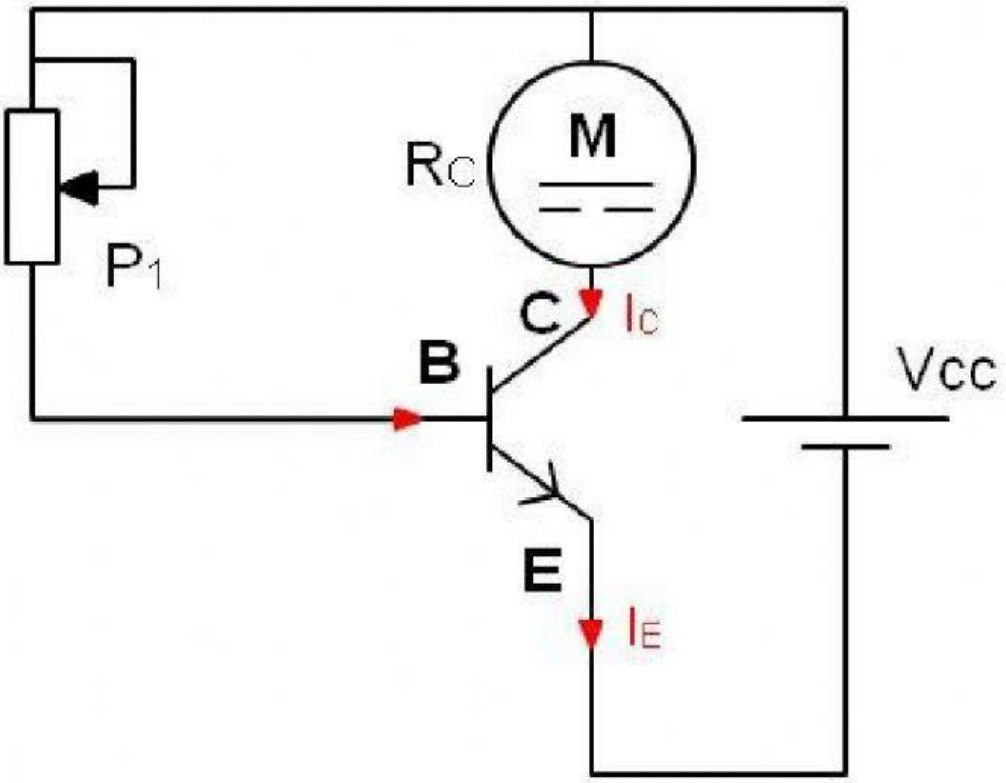

2. Arrastra el nombre del componente correcto para cada uno de ellos.

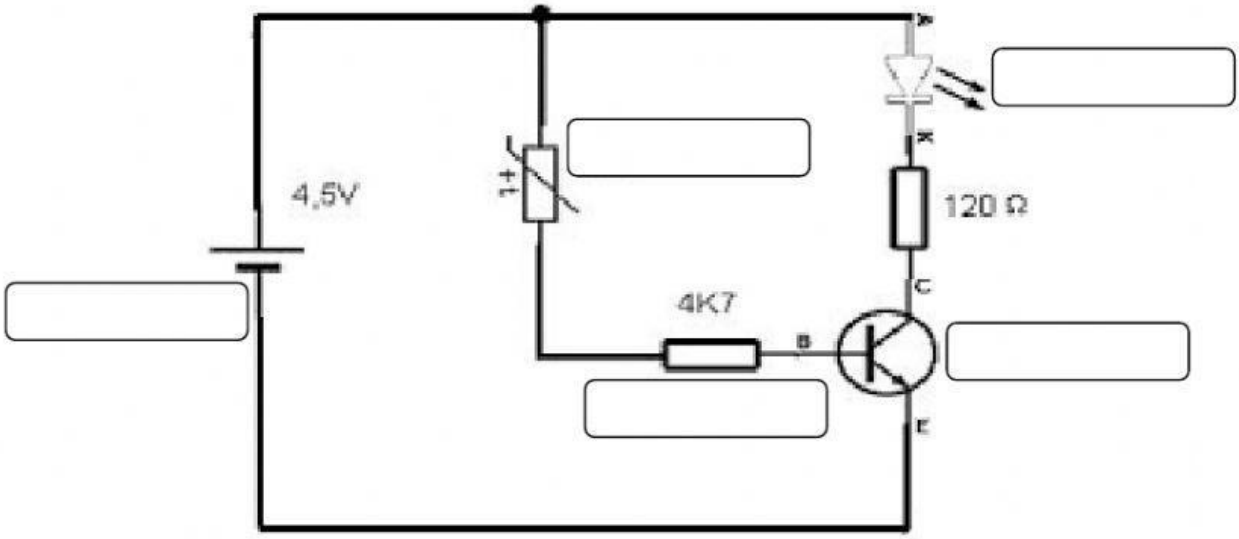

PILA	TERMISTOR	RESISTOR	TRANSISTOR	DIODO LED

LIVEWORKSHEETS

3. Escribe el nombre de cada componente

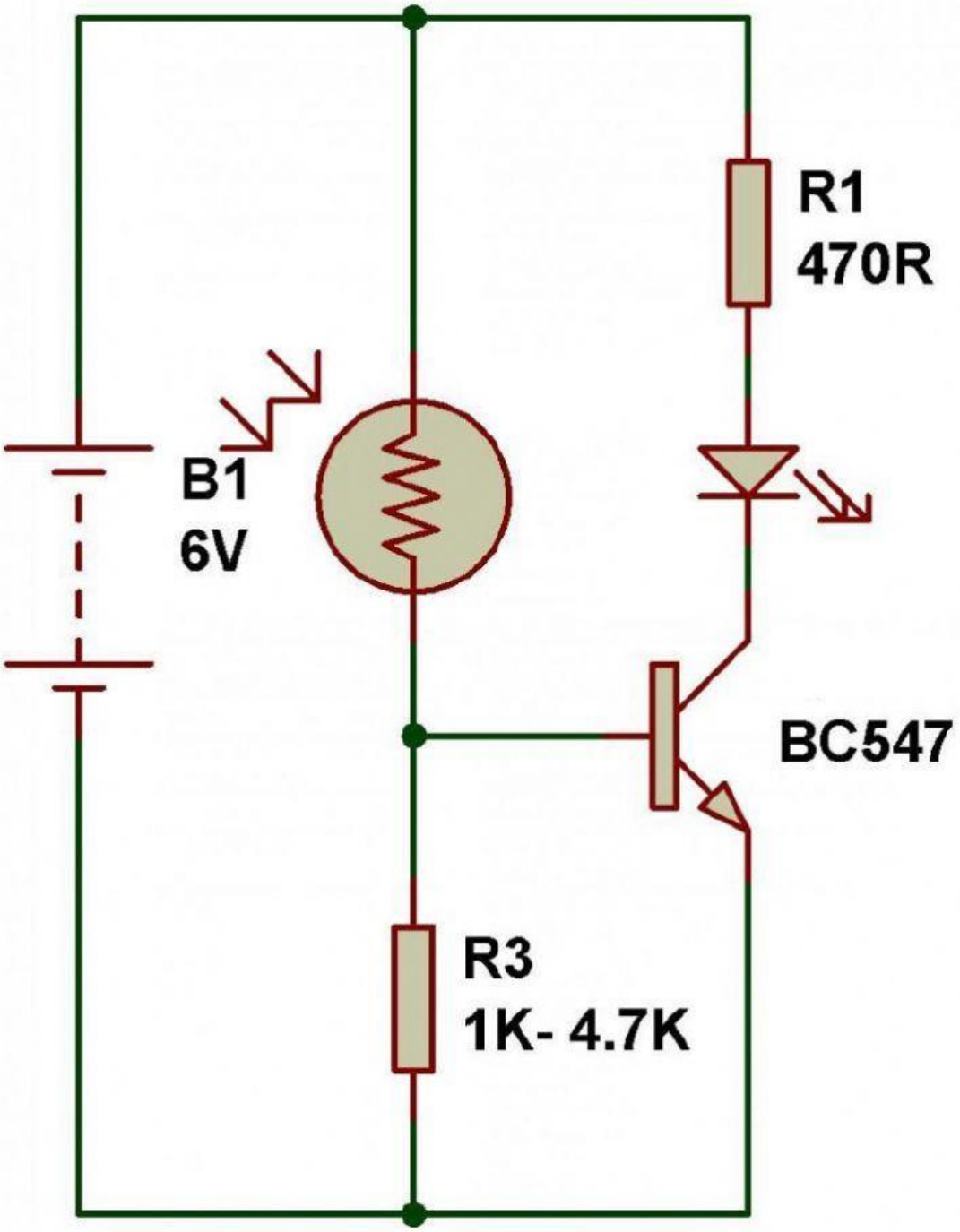

LIVEWORKSHEETS

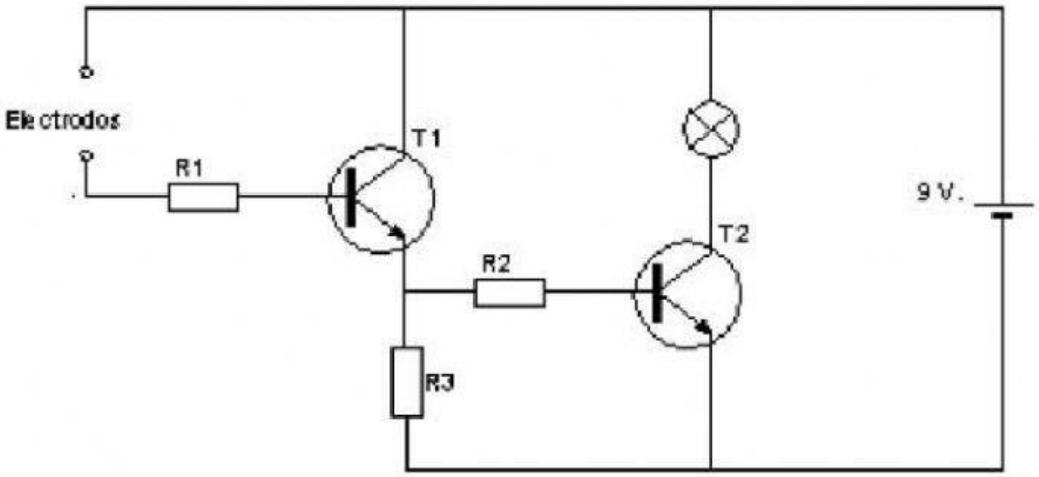

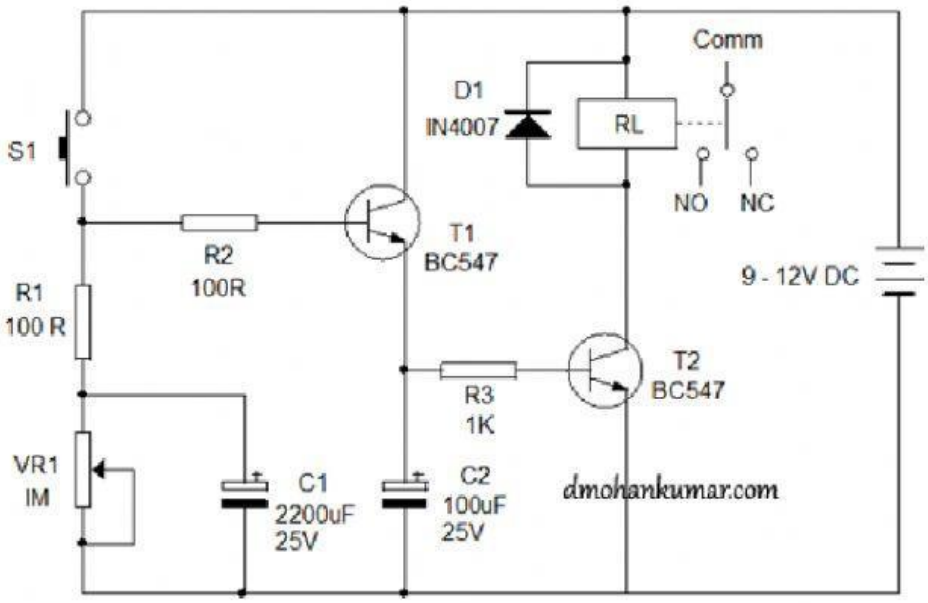

LIVEWORKSHEETS