مدرسة أم العمد النموذجية للبنين
Umm-alamad Model School

المدرسة	مدرسة أم العمد النموذجية
النشاط	3 دقائق –النشاط (1)
اسم الوحدة	البرمجة الرسومية – تحريك السلحفاة
المستوى	الثاني
العام الأكاديمي	2021 -2020
الفصل	الثاني

اختر الإجابة الصحيحة:

1- ما هو الشكل الصحيح الناتج بعد تنفيذ الأوامر التالية في برنامج Turtle Art(اضغط على الشكل الصحيح)

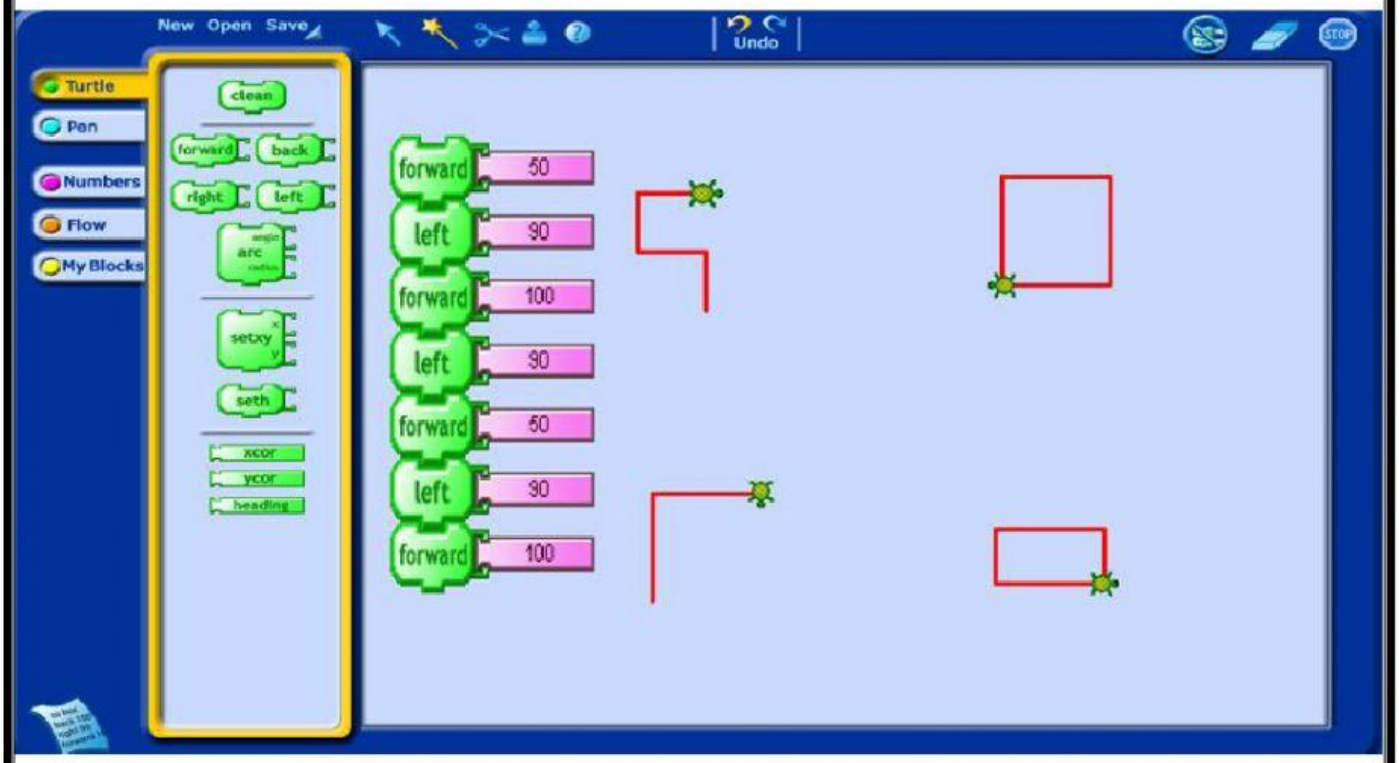

للمساعدة افتح كتاب الطالب ص58

LIVEWORKSHEETS