UJIAN MADRASAH IBTIDAIYAH
TAHUN PELAJARAN 2020/2021

LEMBAR SOAL	
Mata Pelajaran	: Ilmu Pengetahuan Alam
Jenjang	: Madrasah Ibtidaiyah
Hari/Tanggal	: Rabu, 07 April 2021
Waktu	: 120 Menit
Nama	:
No. Absen	:

PETUNJUK KHUSUS

Isilah jawaban yang benar dengan huruf A, B, C atau D pada kotak jawab yang tersedia!

1. Tanaman obat keluarga(Toga) adalah tanaman hasil budidaya rumahan yang berkhasiat sebagai obat. Taman obat keluarga pada hakekatnya adalah sebidang tanah, baik di halaman rumah, kebun ataupun ladang yang digunakan untuk membudidayakan tanaman yang berkhasiat sebagai obat dalam rangka memenuhi keperluan keluarga akan obat-obatan.Salah satu jenis Toga yaitu jambu biji, daunnya dapat dimanfaatkan untuk mengobati sakit ....
   A. gatal-gatal
   B. batu ginjal
   C. diare
   D. batuk
2. Perhatikan gambar di bawah ini !

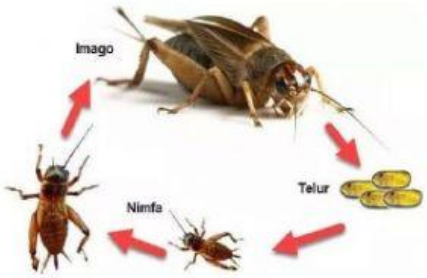

   Hewan yang berkembang biak seperti gambardiatas adalah …
   A. lebah
   B. lalat
   C. nyamuk
   D. capung

LIVEWORKSHEETS

3. Perhatikan gambar berikut ini !

Contoh kegiatan yang sama dengan gaya di atas adalah ….

A. Doni bermain ketapel
B. Aldo menendang bola sepak
C. Pak Rahmad mengasah pisau dengan gerinda
D. Vania membuat mainan dari plastisin

4. Perhatikan gambar di bawah ini !

I

II

III

IV

Gambar di atas yang menunjukkan pemanfaatan energi alternatif adalah nomor ….

A. I
B. II
C. III
D. IV

5. Ketika kita mendengar suara sepeda motor atau mobil yang ada jalan, meski kita belum melihat sepeda motor atau mobil tersebut, tetapi bunyi dari sepeda motor atau mobil tersebut sudah terdengar oleh kita terlebih dahulu. Hal ini menunjukkan bahwa salah satu sifat bunyi yaitu ….

A. bunyi memerlukan medium
B. bunyi dapat dipantulkan
C. bunyi dapat dibiaskan
D. bunyi mengalami perpaduan

6. Deva melakukan eksperimen tentang sifat-sifat cahaya. Dia memasukkan pensil kedalam gelas yang berisi air. Yang terjadi adalah pensil tersebut kelihatan bengkok. Eksperimen yang dilakukan oleh Deva menunjukkan bahwa cahaya bersifat ....

A. cahaya dapat menembus benda bening
B. cahaya dapat dibiaskan
C. cahaya merambat lurus
D. cahaya dapat dipantulkan

LIVEWORKSHEETS

7. Pemanfaatan kayu sebagai bahan baku perabotan rumah atau industri semakin meningkat, hal ini berdampak pada ketersediaan pohon yang ada di hutan. Namun kondisi ini dapat dikendalikan dengan cara melakukan ….
   A. pembakaran hutan
   B. penebangan hutan secara liar
   C. penerapan sistem tebang pilih
   D. larangan penebangan hutan
8. Perhatikan gambar berikut !

   Berdasarkan gambar di atas menunjukkan bahwa gaya memiliki pengaruh terhadap suatu benda, yaitu ….
   A. gaya dapat mengubah bentuk benda
   B. gaya mengubah gerak benda
   C. gaya dapat membuat benda bergerak menjadi diam
   D. gaya dapat mengubah arah benda
9. Kifosis merupakan sebuah kondisi tulang punggung melengkung ke belakang, sehingga penderita kelihatan bungkuk. Salah satu cara agar kita terhidar dari penyakit Kifosis adalah ....
   A. membiasakan berjalan dengan membusungkan dada
   B. membiasakan duduk secara benar
   C. mengkonsumsi makanan berlemak
   D. memperbanyak tidur siang
10. Perhatikan gambar di bawah ini !

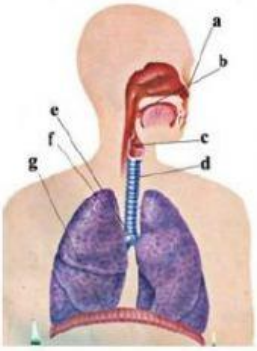

   Organ pernafasan yang berfungsi untuk mencegah masuknya benda asing yang masuk ke dalam sistem pernapasan manusia ditunjukkan oleh abjad....
   A. a dan b
   B. a dan c

LIVEWORKSHEETS

C. b dan c
D. b dan d

11. Perhatikan gambar di bawah ini !

I

II

III

Alat pernapasan pada hewan-hewan di atas adalah ....

A. I : paru-paru
   II : insang
   III : kulit
B. I : paru-paru
   II : insang
   III : trakea
C. I : kulit
   II : trakea
   III : kulit
D. I : kulit
   II : insang
   III : paru-paru

12. Perhatikan gambar berikut ini !

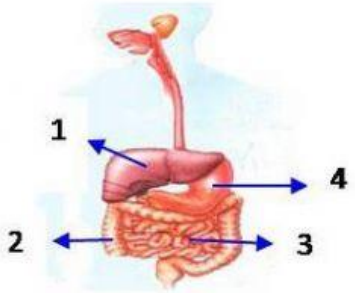

Fungsi bagian sistem pencernaan manusia yang ditunjukkan oleh nomor 4 adalah ….

A. menyerap sari-sari makanan
B. membuang air dan mineral elektrolit dari ampas makanan yang tidak tercerna, lalu membentuk limbah padat yang dapat dikeluarkan
C. jalan pembuangan sisa-sisa makanan yang tidak terpakai oleh tubuh dan gas-gas yang berbau berupa tinja
D. memecah makanan dari zat yang kompleks menjadi molekul yang sederhana dengan bantuan enzim yang terkandung di dalamnya.

LIVEWORKSHEETS

13. Usus adalah salah satu bagian dari sistem pencernaan yang bermula dari lambung hingga anus. Jika usus mengalami masalah, maka penyerapan nutrisi makanan juga terganggu dan akan berimbas langsung pada tubuh. Oleh sebab itu, kita harus menjaga kesehatan usus.Salah satu cara menjaga kesehatan usus kita adalah....
   A. mengkonsumsi probiotik
   B. mengkonsumsi makanan yang manis saja
   C. memperbanyak makanan berlemak
   D. tidur tidak teratur
14. Perhatikan gambar di bawah ini !

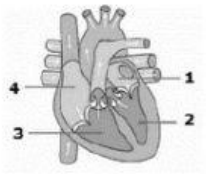

Bagian jantung yang ditunjukkan nomor 2 berfungsi untuk ….

   A. menerima darah yang mengandung banyak karbondioksida dari seluruh tubuh
   B. menerima darah yang mengandung banyak oksigen dari paru-paru
   C. memompa darah yang mengandung banyak oksigen ke paru-paru
   D. memompa darah yang mengandung banyak oksigen ke seluruh tubuh
15. Sistem peredaran darah terbuka pada hewan adalah peredaran darah ke seluruh tubuh atau jaringan yang tidak selalu melewati pembuluh darah.Berikut adalah contoh hewan yang memiliki sistem peredaran darah terbuka adalah....
   A. penyu
   B. ayam
   C. ubur-ubur
   D. gajah
16. Perhatikan gambar di bawah ini !

Berdasarkan rantai makanan pada ekosistem padang rumput di atas, hal yang akan terjadi jika Konsumen II punah adalah ….

   A. populasi rumput meningkat, sedangkan populasi zebra menurun

LIVEWORKSHEETS

B. populasi rumput menurun, sedangkan populasi zebra meningkat
C. populasi rumput meningkat, sedangkan populasi zebra meningkat
D. populasi rumput menurun, sedangkan populasi zebra menurun

17. Perhatikan tabel berikut !

Peristiwa	Perpindahan Kalor
1. Gerakan kacang hijau dalam air ketika mendidih	X. konveksi
2. Tubuh terasa panas ketika berada di dekat api unggun	Y. konduksi
3. Ujung sendok terasa panas ketika dimasukkan ke dalam cangkir kopi panas	Z. radiasi

Pasangan peristiwa perpindahan kalor yang benar adalah....
A. 1-Y, 2-X, dan 3-Z
B. 1-X, 2-Y, dan 3-Z
C. 1-X, 2-Z, dan 3-Y
D. 1-Z, 2-X, dan 3-Y

18. Ibu meletakkan kamper di lemari pakaian untuk menghilangkan bau tidak sedap. Lama-kelamaan kamper akan mengecil dan habis. Perubahan wujud yang terjadi pada peristiwa tersebut adalah ....
A. menyublim
B. mencair
C. membeku
D. mengembun

19. Di kota-kota besar didirikan berbagai macam pabrik atau industri. Sebagian besar pabrik membuang limbahnya ke sungai tanpa diolah terlebih dahulu. Pembuangan limbah pabrik ke sungai dapat mengakibatkan ...
A. ikan dapat berkembang biak dengan cepat
B. meningkatnya kandungan oksigen di dalam air
C. populasi tumbuhan air semakin meningkat
D. musnahnya kehidupan di sungai

20. Perhatikan daftar berikut !
(1) Emas (4) Tanah
(2) Es teh (5) Gula
(3) Garam (6) Air garam
Contoh benda yang termasuk zat tunggal ditunjukkan oleh nomor ….
A. (1), (2), dan (3)
B. (1), (3), dan (5)
C. (2), (4), dan (5)
D. (4), (5), dan (6)

LIVEWORKSHEETS

21. Perhatikan gambar di bawah ini !

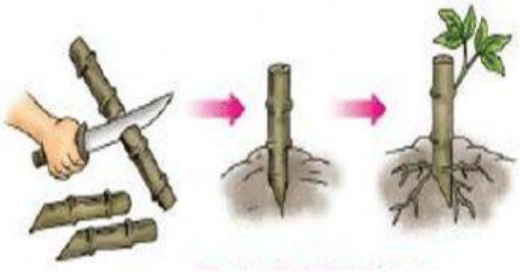

Perkembangbiakan vegetatif buatan pada tanaman di atas yaitu dengan cara….

A. mencangkok
B. setek batang
C. setek daun
D. merunduk

22. Perhatikan tabel berikut !

Hewan	Cara Perkembangbiakan
1. Katak	X. Ovovivipar
2. Paus	Y. Vivipar
3. Ular boa	Z. Ovipar

Pasangan perkembangbiakan hewan yang tepat adalah ....

A. 1-Y, 2-X, dan 3-Z
B. 1-X, 2-Y, dan 3-Z
C. 1-X, 2-Z, dan 3-Y
D. 1-Z, 2-Y, dan 3-X

23. Kaktus merupakan tumbuhan Xerofit. Oleh karena itu kaktus mampu hidup di daerah panas dan kering. Hal ini dikarenakan kaktus memiliki ciri khusus yaitu ….

A. memiliki batang berongga
B. memiliki daun kecil yang menyerupai duri
C. berdaun lebar dan tipis
D. menghasilkan cairan untuk mencerna makanannya

24. Perhatikan daftar berikut !

(1) Kelelawar-Ekolokasi
(2) Sigung-Gas berbau busuk
(3) Landak-Duri tajam
(4) Kalajengking-Lidah panjang
(5) Bunglon-Outotomi
(6) Cicak-Mimikri

Pasangan yang tepat antara hewan dan cara adaptasinya ditunjukkan oleh nomor ….

A. (1), (2), dan (3)
B. (1), (3), dan (5)
C. (1), (4), dan (5)
D. (1), (5), dan (6)

25. Fungsi Sakelar pada rangkaian listrik adalah ….

A. sumber arus listrik
B. mengalirkan arus listrik

LIVEWORKSHEETS

C. memutus dan menyambung arus listrik
D. mengubah arus listrik menjadi cahaya

26. Pada rangkaian seri dan rangkaian paralel masing-masing memiliki kelebihan dan kekurangan tersendiri saat diterapkan sebagai rangkaian listrik. Salah satu kelebihan rangkaian seri adalah ….
A. penggunaan listrik lebih efisien
B. saat dipasang beberapa lampu, maka seluruh lampu menyala sama terang
C. jika salah satu lampu atau komponen rusak, maka lampu/komponen yang lain tetap menyala
D. proses pembuatan rangkaian listrik cukup mudah

27. Perhatikan gambar berikut !

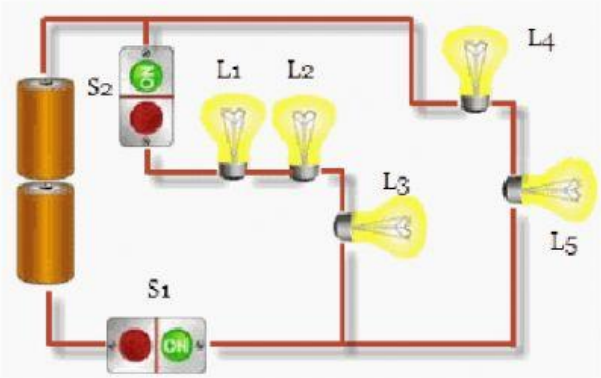

Jika Sakelar 1 (S_1) tertutup dan Sakelar 2 (S_2) terbuka, lampu yang padam adalah ….
A. L_1, L_2, dan L_3
B. L_1, L_4, dan L_6
C. L_3, L_4, dan L_5
D. L_4, L_5, dan L_6

28. PLTA adalah pembangkit listrik yang memanfaatkan air dengan mengubahnya dari energi potensial dan energi kinetik air dengan bantuan beberapa komponen yang ada. Berikut merupakan komponen-komponen PLTA, ***kecuali***….
A. bendungan
B. generator
C. turbin
D. baterai

29. Mengingat bahwa ketersediaan sumber daya energi listrik di dunia sangat terbatas, tentunya kita sebagai manusia yang memiliki kesadaran akan kelangsungan hidup bagi generasi mendatang. Oleh karena itu diperlukan upaya-upaya dalam menghemat energi listrik, diantaranya adalah ….
A. sering meninggalkan barang elektronik dengan kabel masih tertancap pada saklar meski dalam keadaan mati atau off
B. membentuk perilaku dan kebiasaan diri untuk menggunakan listrik saat diperlukan, secara bergantian, dan tidak berlebihan
C. memakai lampu bohlam di seluruh ruangan rumah
D. sering menyalakan AC meski sudah tidak digunakan

30. Perhatikan daftar berikut !
(1) Dapat menarik benda magnetik
(2) Mempunyai dua kutub
(3) Sifat magnet dapat hilang

LIVEWORKSHEETS

(4) Dapat menarik benda cair

(5) Sifat magnet permanen

Berdasarkan daftar di atas sifat-sifat magnet ditunjukkan oleh nomor ….

A. (1), (2), dan (3)
B. (1), (2), dan (4)
C. (2), (3), dan (5)
D. (3), (4), dan (5)

LIVEWORKSHEETS