MATERIA: GEOMETRÍA Y TRIGONOMETRÍA
PROFESOR: ANGY CROWN

ESCUELA:_____
ALUMNO:_____
GRUPO:_____ **FECHA:**_____

SEGUNDO PARCIAL: ÁREAS

ENCUNTRA EL ÁREA DE LA REGIÓN SOMBREADA Ó ATIENDE LA INDICACIÓN DEL PROBLEMA

NOTA: PARA EL RESULTADO FINAL DESPUÉS DEL PUNTO SÓLO USA DOS DECIMAS

Calcula el área sombreada de las siguientes figuras.

a)

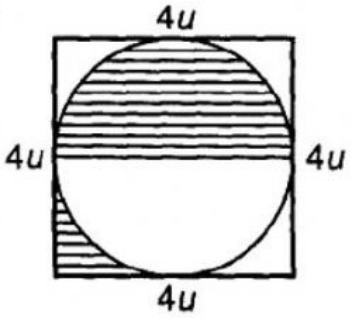

b)

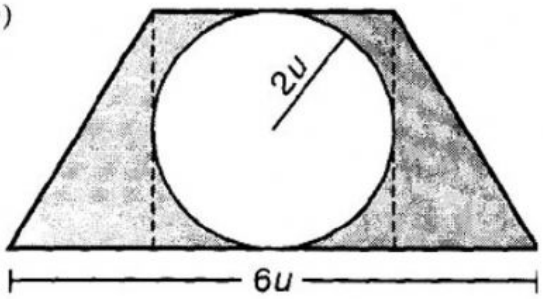

c)

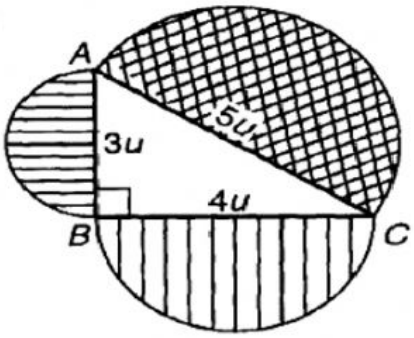

$\overline{AB}$, $\overline{AC}$ y $\overline{BC}$ son diámetros.
Comprueba que el área cuadriculada es igual al área sombreada.

d)

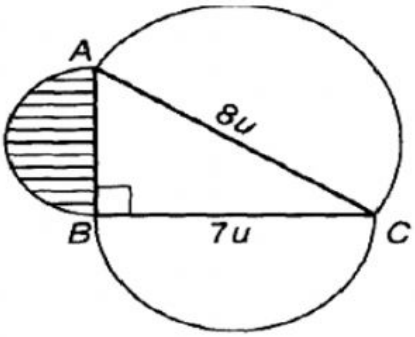

$\overline{AB}$, $\overline{AC}$ y $\overline{BC}$ son diámetros.

LIVEWORKSHEETS