立体图形

画线连一连。

正方体

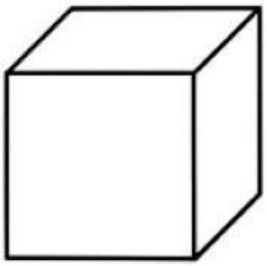



圆锥体

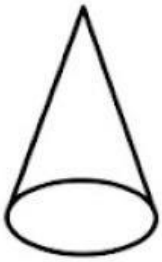



长方体

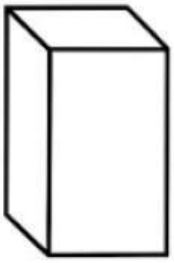



圆柱体

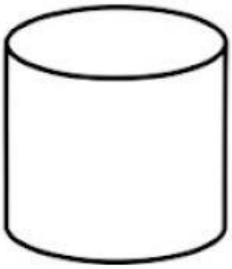



球体

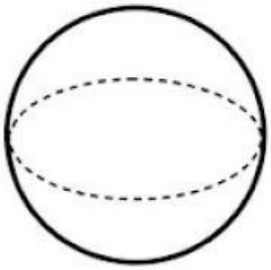

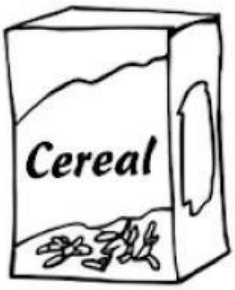

LIVEWORKSHEETS

填写正确的答案。

球体	圆锥体	圆柱体
长方体	正方体	

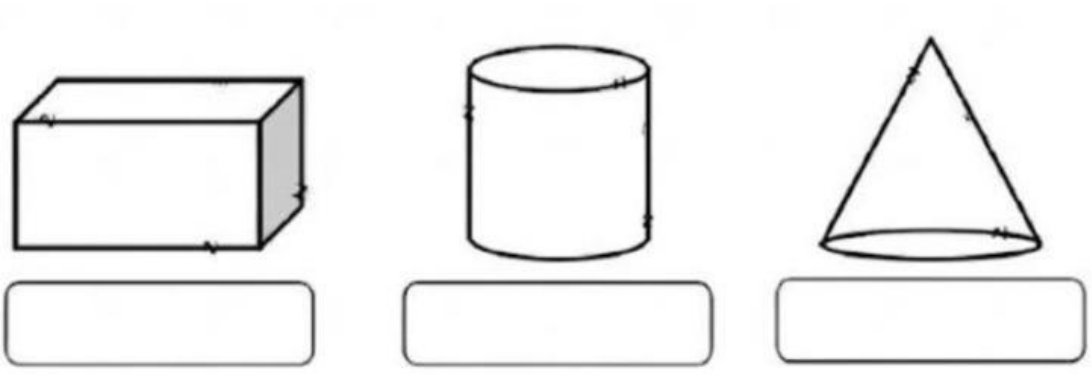

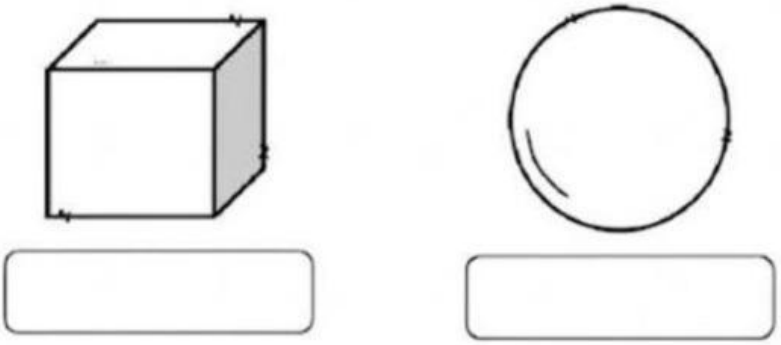

LIVEWORKSHEETS