五年级数学练习

姓名：

1. 下图是一个L形花园。计算花园的周长。

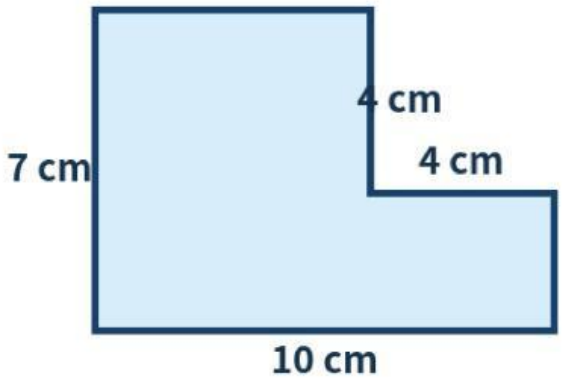

答案：　　cm

2. 下图是一个由两个长方形组成的图形。计算整个图形的面积。

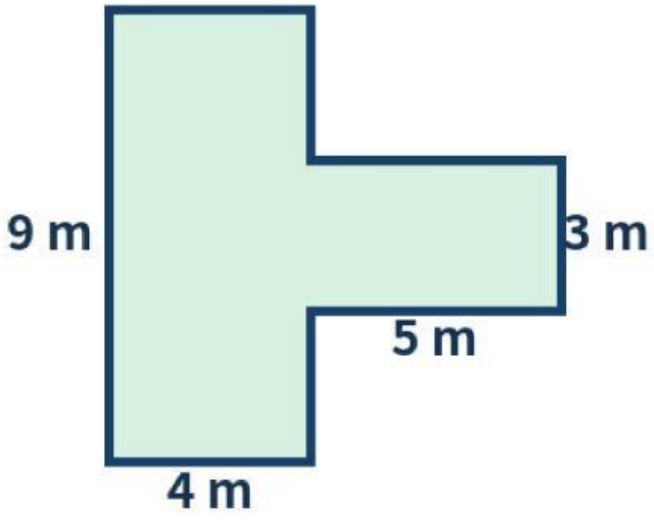

答案：　　m^2

LIVEWORKSHEETS

3. 下图是一个凹字形纸板。计算纸板的面积。

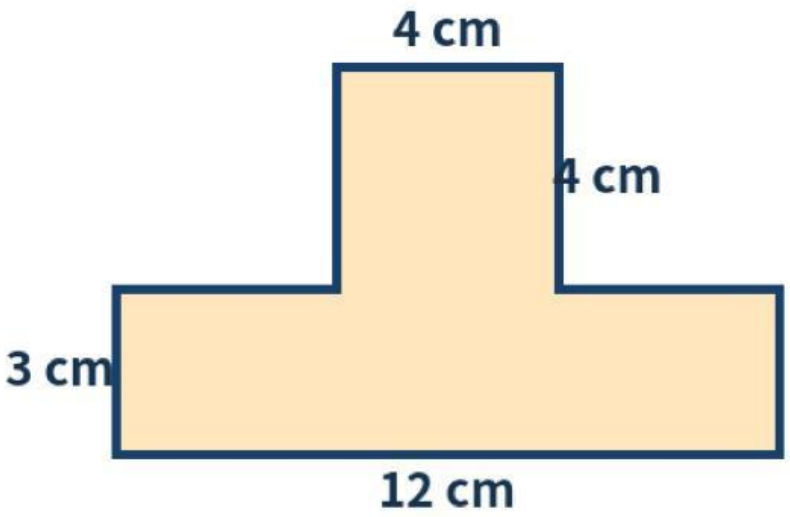

答案：　　cm^2

4. 下图是由两个长方体上下叠成的模型。计算整个模型的体积。

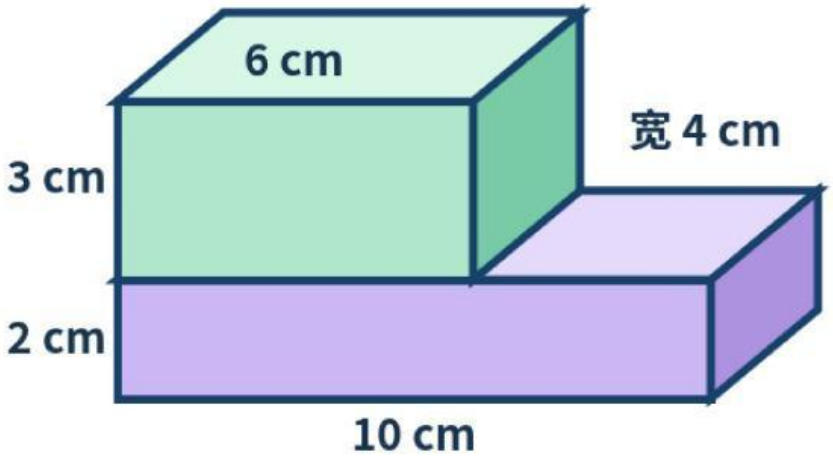

答案：　　cm^3

LIVEWORKSHEETS