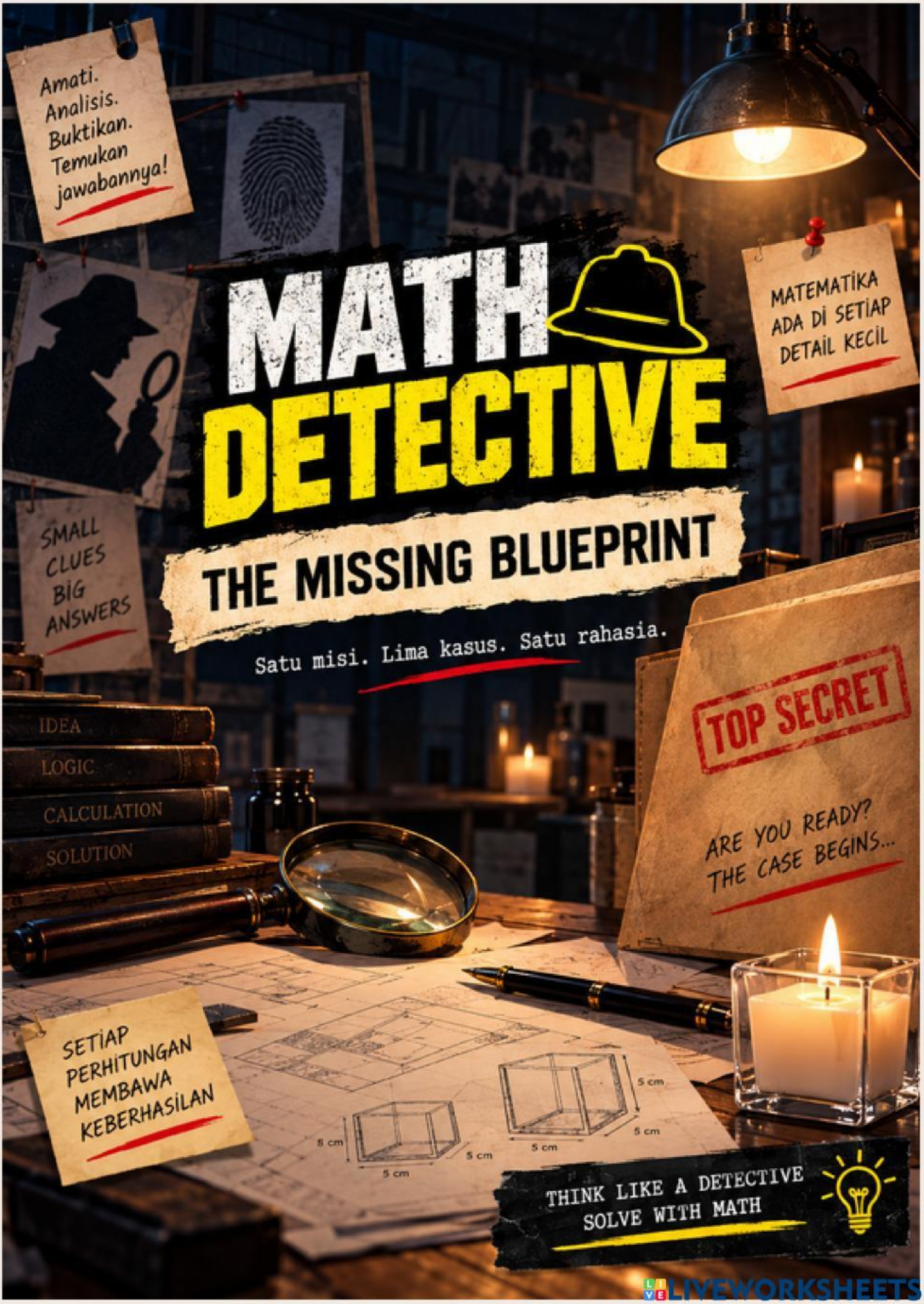

LIVEWORKSHEETS

MATH DETECTIVE

THE MISSING BLUEPRINT

PETUNJUK MISI

Amati.
Diskusikan.
Pecahkan!
Bersama kita temukan jawabannya!

1. Berkumpul sesuai dengan **kelompok volume.**
2. Setiap kelompok menyelesaikan misi yang dapat ditemukan dalam **barcode.**
3. Setiap murid dalam kelompok **menuliskan** misi soal yang ditemukan.
4. **Diskusi** untuk memecahkan jawaban dari Case yang ditemukan, dan tuliskan caranya dalam setiap buku masing-masing.
5. Setiap Case yang sudah diselesaikan, setiap anggota wajib untuk **memahami penyelesaiannya.**
6. Tuliskan jawaban kalian dalam **kotak yang sudah disediakan.**
7. Kalian bisa beralih ke **Case berikutnya,** jika sudah menginput jawaban kalian.

TOP SECRET

TEAMWORK LEADS TO SOLUTIONS

Jadi Detektif Matematika yang Hebat!

GOOD LUCK, MATH DETECTIVE!

LIVEWORKSHEETS

MATH DETECTIVE

THE MISSING BLUEPRINT

"Setiap petunjuk membawa kita lebih dekat pada kebenaran."

IDENTITAS DETEKTIF

Satu Tim Satu Tujuan!

1 **Nama Tim Detektif :**

2 **Nama Anggota Detektif :**

1. .....
2. .....
3. .....
4. .....
5. .....

3 **Divisi (Kelas) :**

GOOD LUCK, MATH DETECTIVE!

"Amati. Analisis. Pecahkan!"

LIVEWORKSHEETS

LIVEWORKSHEETS

FROM: EVENT TEAM

Setiap tamu mendapat sebuah lilin aromaterapi!

Azzam menyiapkan lilin aromaterapi untuk dibagikan sebagai suvenir untuk teman-teman yang hadir di acara ulang tahun.

Azzam membuat sendiri lilin aromaterapi yang akan dibagikan. Pertama-tama paraffin dicairkan dan dicampurkan dengan pewarna sesuai keinginan, setelah itu ditambahkan minyak aromaterapi ke dalam campuran tersebut. Campuran dimasukkan ke dalam cetakan seperti gambar di bawah ini sampai menyisakan ruang 1 cm dari atas gelas.

Sebagai variasi, Azzam mencetak lilin dalam 2 ukuran wadah berbentuk balok. Untuk 100 g paraffin menghasilkan kurang lebih 100 ml lilin cair.

Wadah lilin berbentuk balok dengan alas persegi.

UKURAN WADAH LILIN

1

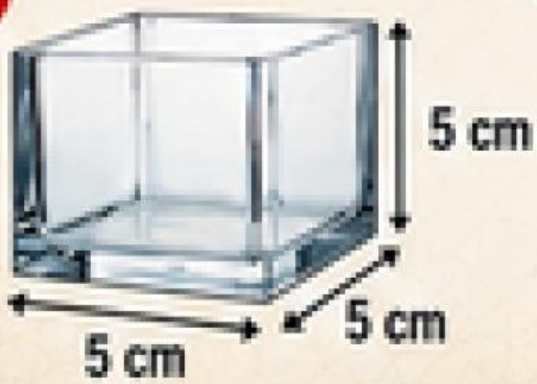

2

LIVEWORKSHEETS

PRODUCTION MISSION

Kalian adalah tim produksi.
Jika membeli terlalu sedikit, produksi gagal.
Jika membeli terlalu banyak, bahan terbuang.

Berapa gram paraffin yang dibutuhkan Azzam untuk membuat 100 lilin aromaterapi pada wadah lilin 1?

LIVEWORKSHEETS

YOUR MISSION

Selesaikan langkah-langkah berikut
dan tuliskan jawabanmu pada kolom yang tersedia!

1 Tentukan volume paraffin untuk satu wadah lilin 1 (berbentuk balok dengan alas 5 cm × 5 cm dan tinggi 5 cm), dengan tinggi lilin 4 cm (karena menyisakan 1 cm dari atas).

Jawaban:

cm^3

2 Tentukan volume paraffin untuk 100 wadah lilin.

Jawaban:

cm^3

3 Ubah volume tersebut ke dalam gram.
(Gunakan 100 ml lilin cair dihasilkan oleh 100 g paraffin.)

Jawaban:

gram

Kerja sama, ketelitian, dan perhitungan yang tepat membuat acara berjalan lancar!

GOOD JOB, MATH DETECTIVE!

LIVEWORKSHEETS