Namakan label arus yang sesuai berdasarkan kefahaman anda pada Litar Siri-Selari.

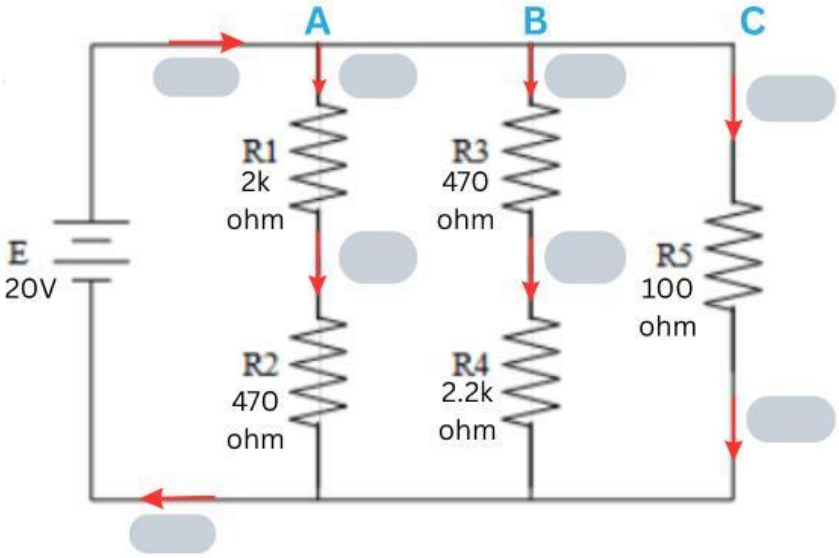


Cari jumlah rintangan setiap simpang:

| | |
|---|---|
| A | |
| B | |
| C | |

Isikan nilai/jawapan yang sesuai pada ruang yang diberikan. Kirakan dengan teliti dan isi nilai betul sehingga 2 titik perpuluhan.

| | I | V | R |
|---|---|---|---|
| R1 | | | 2k ohm |
| R2 | | | 470 ohm |
| R3 | | | 470 ohm |
| R4 | | | 2.2k ohm |
| R5 | | | 100 ohm |
| TOTAL | | | |

LIVEWORKSHEETS