SIMAK VIDIO PEMBELAJARAN
LUAS DAERAH BANGUN GABUNGAN

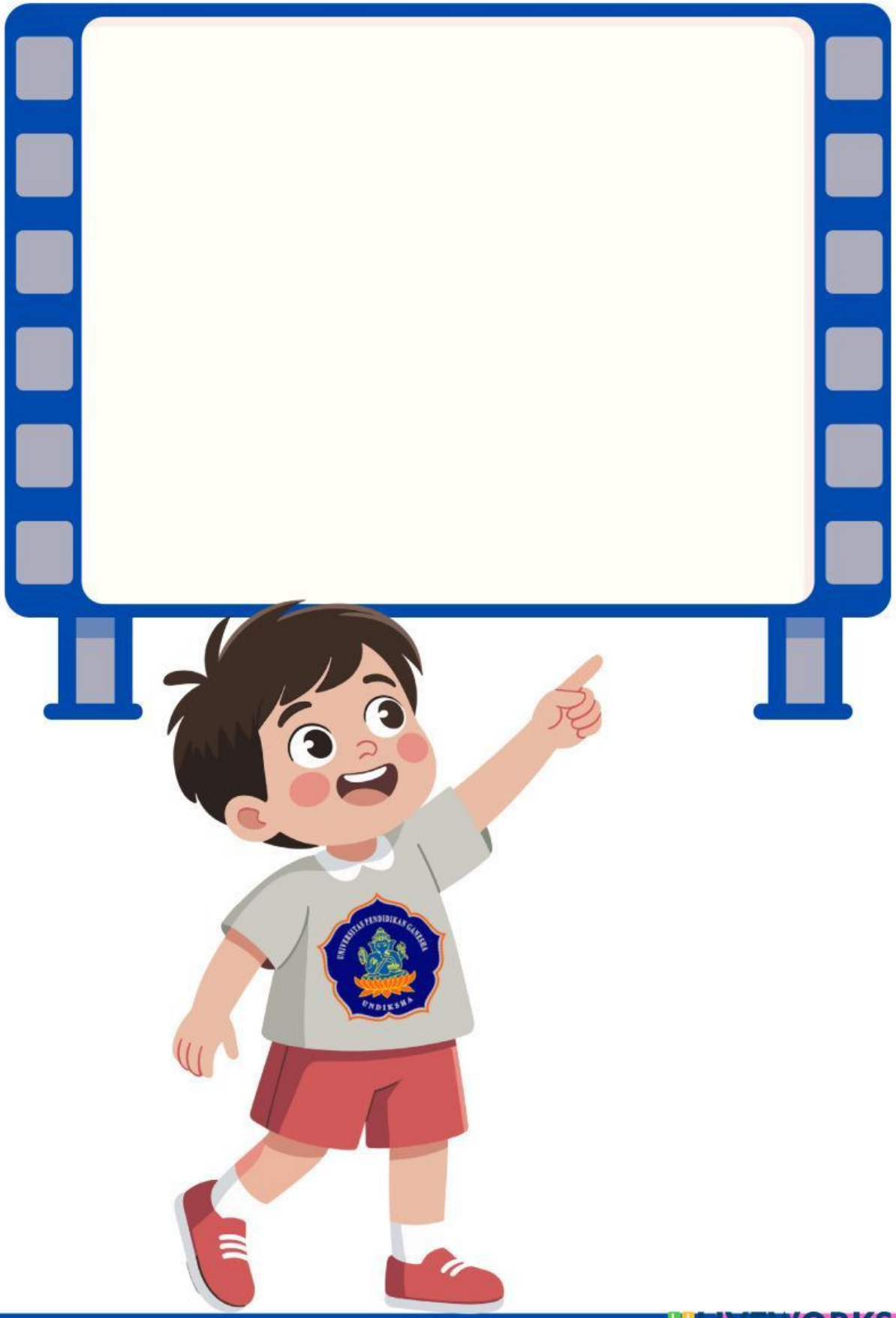

LIVEWORKSHEETS

Nama: Kelas: Nomor:

LATIHAN SOAL LUAS DAERAH BANGUN GABUNGAN

1. Gambar berikut ini, yang merupakan bangun datar gabungan, yakni ...

a.

c.

b.

d. 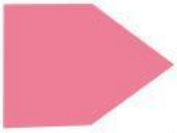

2. Hitunglah Luas total daerah bangun gabungan gambar berikut ini!

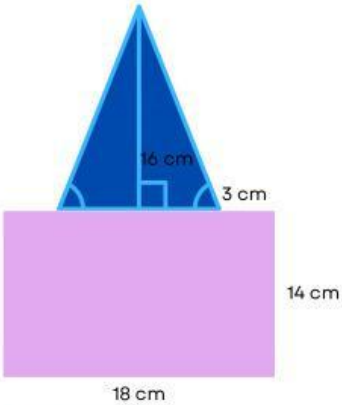

Luas total =

128 cm²

348 cm²

256 cm²

384 cm²

3. Hubungkanlah bangun gabungan dengan luas total yang tepat!

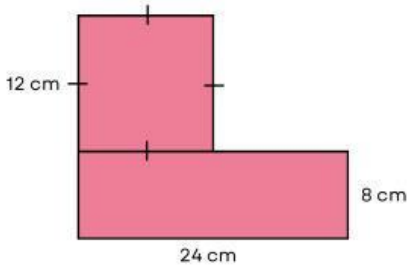

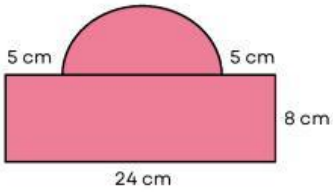

336 cm²

456 cm²

269 cm²

LIVEWORKSHEETS

4 Perhatikan bangun gabungan berikut ini!

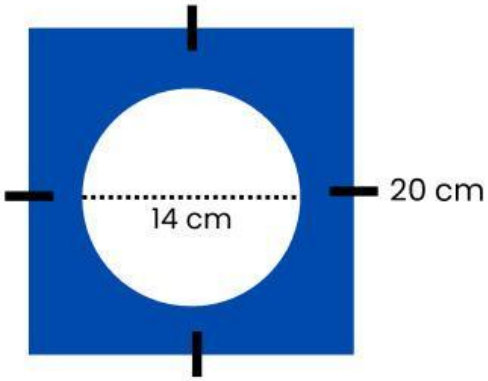

A. Rumus untuk mencari Luas total bangun gabungan tersebut yakni ...

$L = \pi \times r^2$ | $L = \frac{1}{2} \times (a + b) \times t$ | $L = a \times t$ | +

$L = s \times s$ | $L = p \times l$ | $L = \frac{1}{2} \times a \times t$ | −

L_{TOTAL} = ☐ ☐ ☐

B. Berapa luas total bangun gabungan tersebut?

246 cm² | 264 cm² | 146 cm² | 164 cm²

L_{TOTAL} = ☐

5 Rumah Honai adalah rumah adat dari Papua.
Hitunglah luas total daerah bangun gabungan berikut!

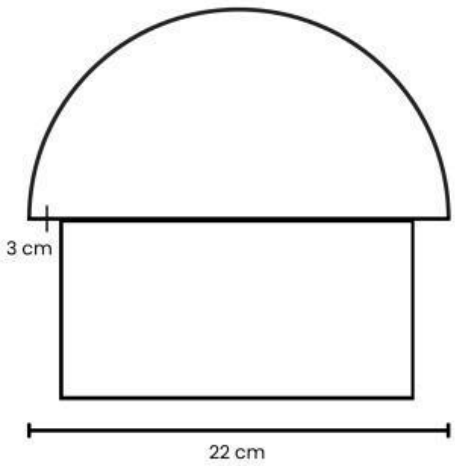

a. 374 cm²

b. 347 cm²

c. 256 cm²

d. 265 cm²

LIVEWORKSHEETS