PRÁCTICA DIRIGIDA N°1: VECTORES

1. Completa el siguiente gráfico. (la primera letra va en mayúscula en cada espacio)

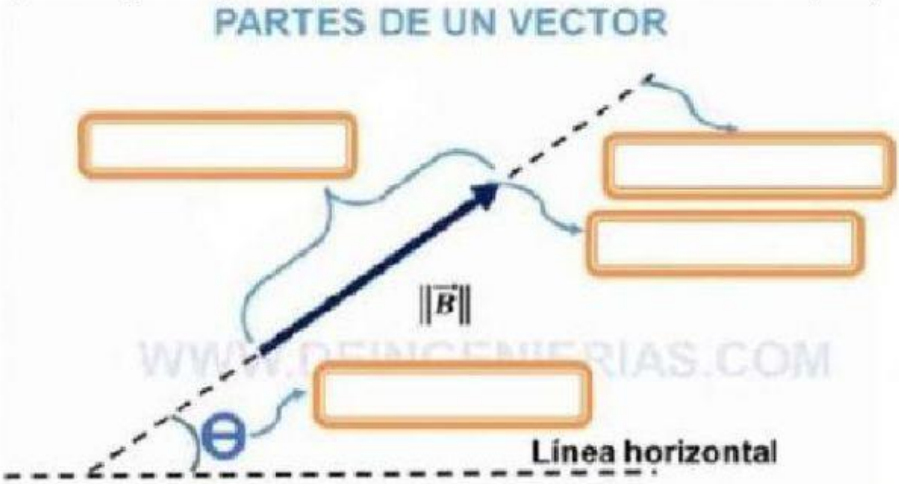

2. Completa los espacios en blanco. (Los vectores de colores representan la descomposición del vector principal)

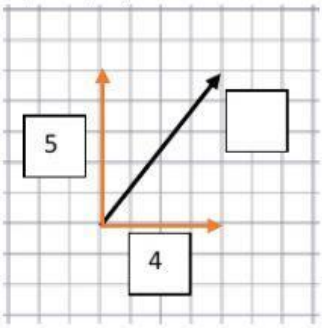

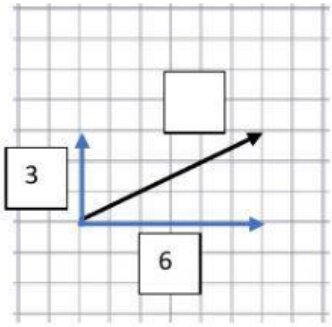

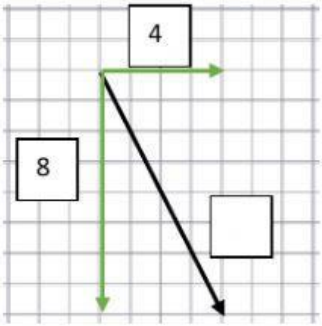

LIVEWORKSHEETS

3. Determina la descomposición de vectores en las siguientes figuras.

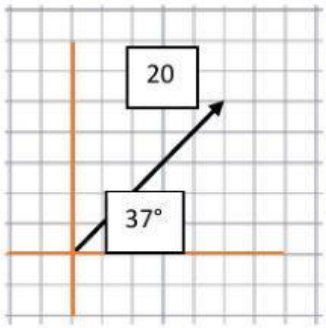

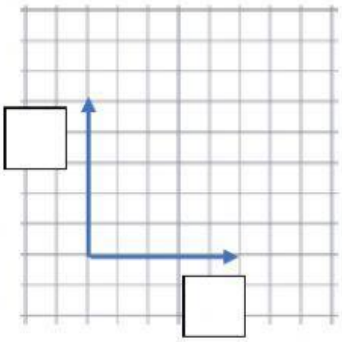

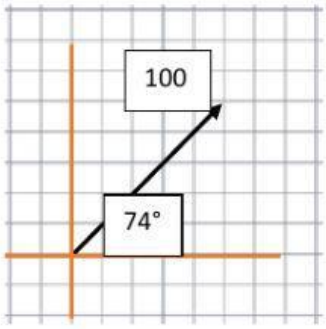

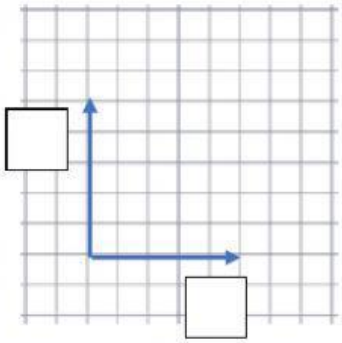

LIVEWORKSHEETS