ASSESMENT OF LEARNING USAHA DAN DAYA

Nama :

Kelas :

1. Perhatikan gambar berikut ini!

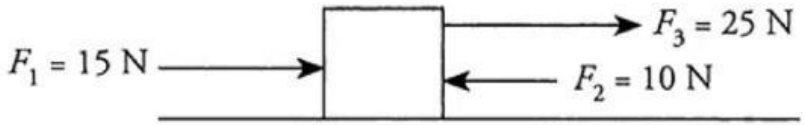

Jika benda berpindah sejuah 2,5m, hitunglah besar usaha yang dikerjakan pada benda!

2. Perhatikan grafik gaya terhadap perpindahan berikut ini!

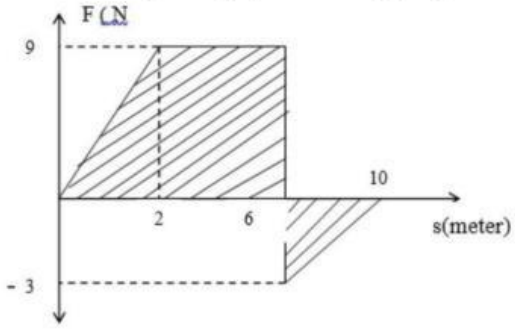

Hitunglah usaha total yang dilakukan oleh gaya tersebut!

3. Seorang anak memindahkan sebuah buku yang jatuh dilantai ke atas meja. Massa buku adalah 300 gram dan tinggi meja dari lantai adalah 80 cm.

Jika percepatan gavitasi bumi adalah 10 m/s^2 tentukan usaha yang diperlukan!

LIVEWORKSHEETS

4. Willian mendorong kursi dengan gaya 200 N sejauh 30 m selama satu menit. Hitunglah besar daya yang dilakukan William!

5. Pada suatu saat, sebuah mobil menghasilkan daya sebesar 3200 J selama 1 menit. Hitunglah besar gaya yang dimiliki mobil!

LIVEWORKSHEETS