Урок 4

Домашнє завдання

Прізвище, ім'я

_____

1. Повтори інформацію за методикою «Запам'ятовую ефективно» (с. 15) стільки разів, скільки потрібно, щоб відтворити її на уроці.

1. **Масштаб карти (плану) — відношення величини довжини лінії на карті (плані) до величини відповідної відстані на місцевості.**
2. **Числовий масштаб — це дріб, у якому чисельник — одиниця, а знаменник — число, що показує, у скільки разів відстань на карті чи плані менша, ніж на місцевості.**
3. **Іменований масштаб — запис словами й цифрами, що визначає, яка відстань на місцевості (у метрах чи кілометрах) відповідає 1 сантиметру на карті чи плані; таку відстань називають величиною масштабу.**

1. **Лінійний масштаб — це відрізок прямої, поділений на рівні частини, що відповідають певній відстані на місцевості.**
2. **Відрізок, який визначає величину поділки прямої, називають основою масштабу.**
3. **Основу масштабу ділять на 10 рівних частин, які називають найменшими поділками лінійного масштабу.**

2. Визнач відстань на місцевості (у км), яка на карті відповідає відрізку довжиною 10 см, якщо масштаб карти 1 : 1 000 000.

1) Переведи масштаб із числового в іменований в 1 см ☐ км

2) ☐ см · ☐ км = ☐ км

3. Виміряй на фізичній карті України (с. 13) відстань між Києвом та Харковом і визнач за допомогою масштабу дійсну відстань між цими містами (у км).

Звернись до зошита 6 клас. Географія. Частина 2. Зошит 1 для домашніх завдань з друкованою основою ст. 13 «Фізична карта України».

1) Напиши числовий масштаб, який зазначений на карті 1 : ☐

2) Переведи масштаб із числового в іменований в 1 см ☐ км

3) Напиши відстань, яку отримали на карті ☐ см

LIVEWORKSHEETS

4) ☐ см · ☐ км = ☐ км

4. Визнач відстань на місцевості (у метрах), яку виміряно на фрагменті карти циркулем-вимірювачем і зіставлено з лінійним масштабом (див. рис.).

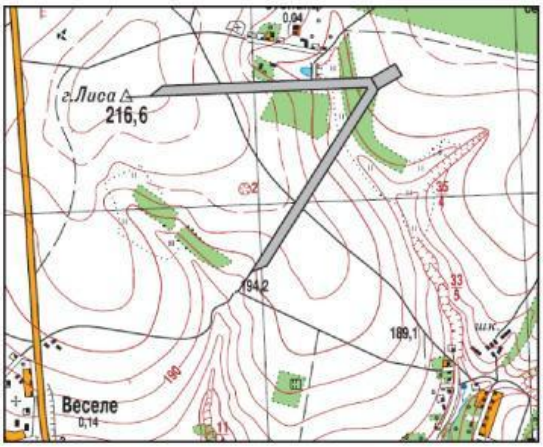

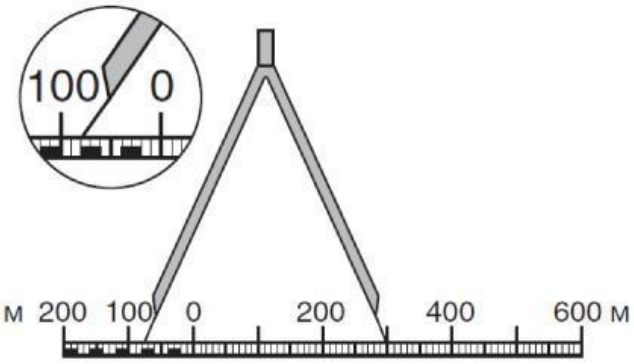

Звернись до зошита 6 клас. Географія. Частина 2. ст. 46 «Алгоритм визначення відстані за лінійним масштабом».

1) Праве вістря циркуля-вимірювача стоїть на позначці ☐ м, а ліве - на 8-й найменшій поділці, що дорівнює 1/10 основи масштабу. Оскільки в нашому випадку основа масштабу 100 м, то 1/10 основи дорівнює ☐ м.

2) ☐ м · 8 = ☐ м

3) ☐ м + ☐ м = ☐ м

5. Визнач відстань на місцевості (у км), яка на карті відповідає відрізку довжиною 25 см, якщо масштаб карти 1 : 4 500 000.

1) Переведи масштаб із числового в іменований в 1 см ☐ км

2) ☐ см · ☐ км = ☐ км

6. Дай правильну відповідь на запитання (натискай на відповідь)

6.1 Якщо прямий азимут становить 45°, то зворотний азимут дорівнює…

135° 205° 225° 305°

6.2. Яка довжина відрізка на карті масштабу 1 : 10 000 відповідає відстані 1 км?

0,1 см 1 см 10 см 100 см

6.3. Якому напрямку відповідає азимут 300°?

Північному заходу Північному сходу

Південному заходу Південному сходу

LIVEWORKSHEETS

6.4. Який іменований масштаб відповідає числовому масштабу 1 : 900 000 000?

в 1 см 9 км в 1 см 90 км в 1 см 900 км в 1 см 9 000 км

7. Познач на контурній карті Африки цифрами - Зімбабве, сусідні країни, а також річки, що течуть територією держави

Контурна карта Африки

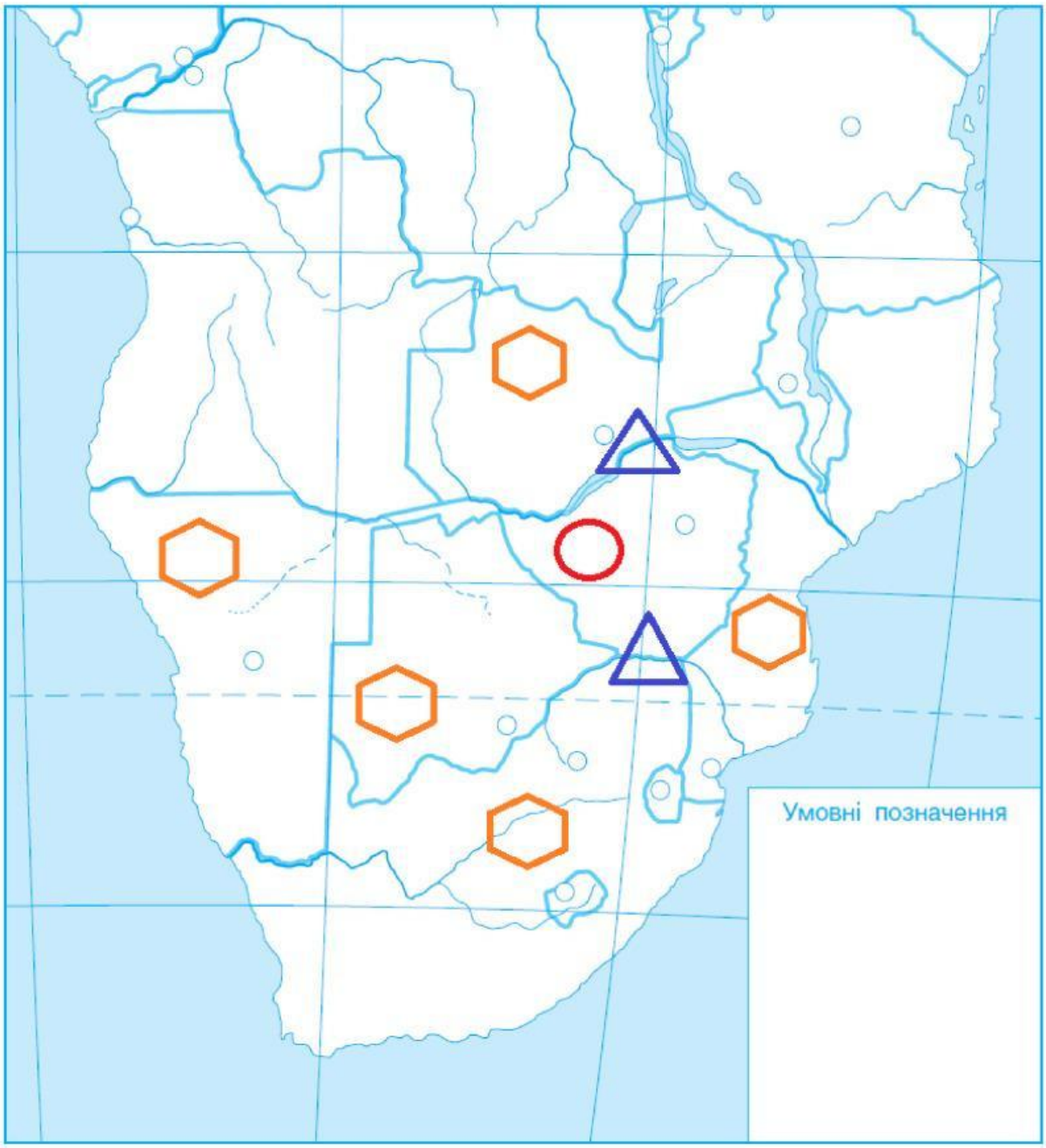

1 – Зімбабве 2 – р. Лімпопо 3 – Південна Африка 4 – Намібія

5 – р. Замбезі 6 – Ботсвана 7 – Замбія 8 - Мозамбік

LIVEWORKSHEETS