Bacalah skenario berikut dengan seksama:

Kamu diminta membuat program sederhana untuk menghitung luas persegi panjang.

- **Rumus luas persegi panjang adalah: L = panjang × lebar.**

Gunakan potongan puzzle flowchart yang sudah disiapkan.

Susun potongan tersebut sehingga membentuk flowchart yang benar sesuai skenario di atas.

Pilihan puzzle yang bisa digunakan:

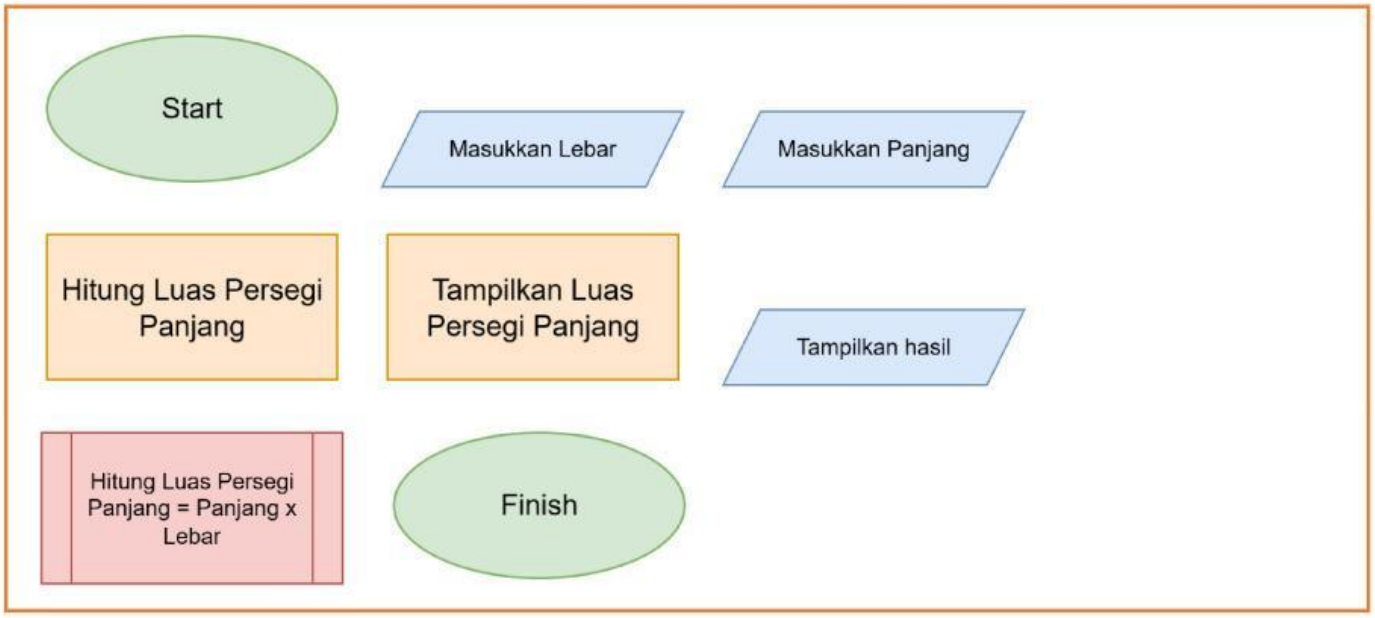

LIVEWORKSHEETS

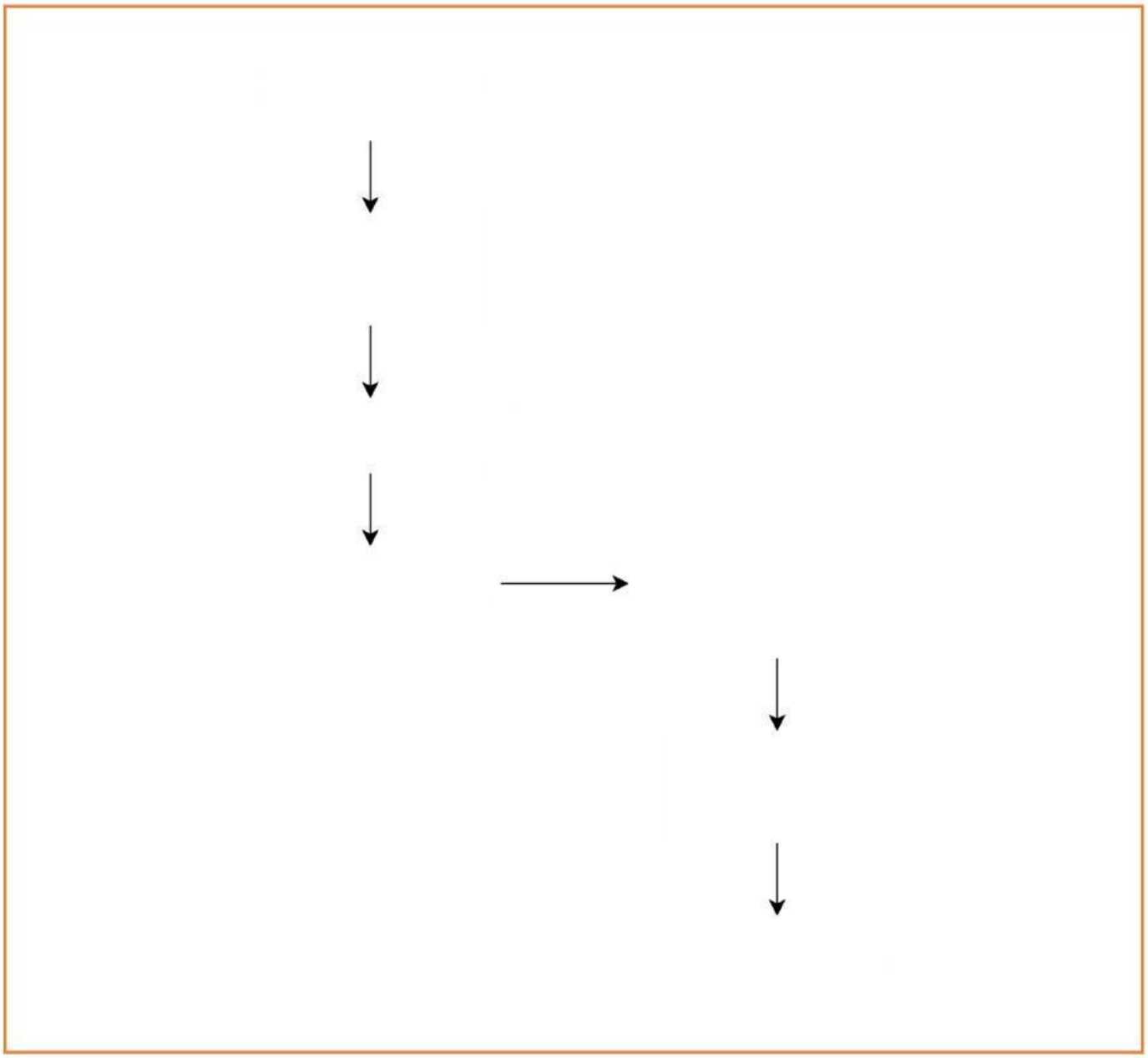

LIVEWORKSHEETS

🔔 **Bacalah skenario berikut dengan seksama:**

Kamu akan berangkat ke sekolah.

- Jika hujan, maka:
  - Jika ada jas hujan, maka kamu berangkat naik motor.
  - Jika tidak ada jas hujan, cek lagi:
    - Jika ada payung, maka kamu berangkat jalan kaki.
    - Jika tidak ada payung, maka kamu berangkat naik gojek.
- Jika tidak hujan, maka kamu langsung berangkat jalan kaki.

🧩 Gunakan potongan puzzle flowchart yang sudah disiapkan (Start, Decision, Proses, End, dan panah).

🛠️ Susun potongan tersebut sehingga membentuk flowchart yang benar sesuai skenario di atas.

Pilihan puzzle yang bisa digunakan:

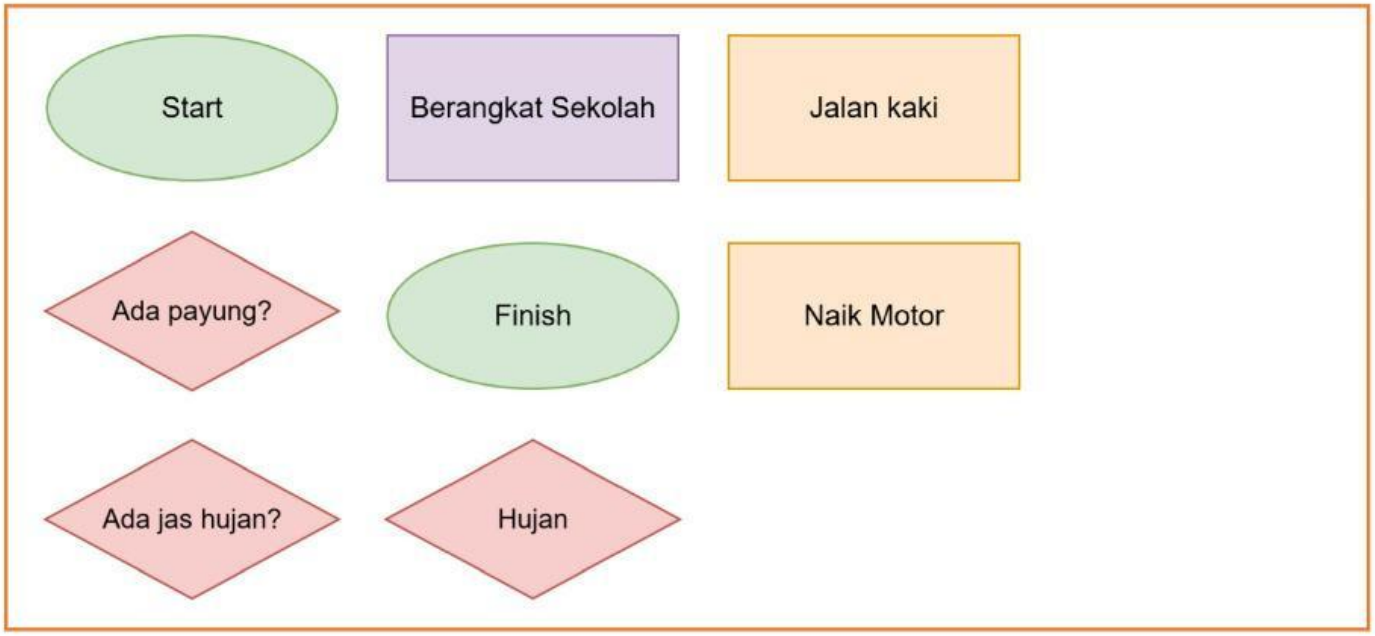

LIVEWORKSHEETS

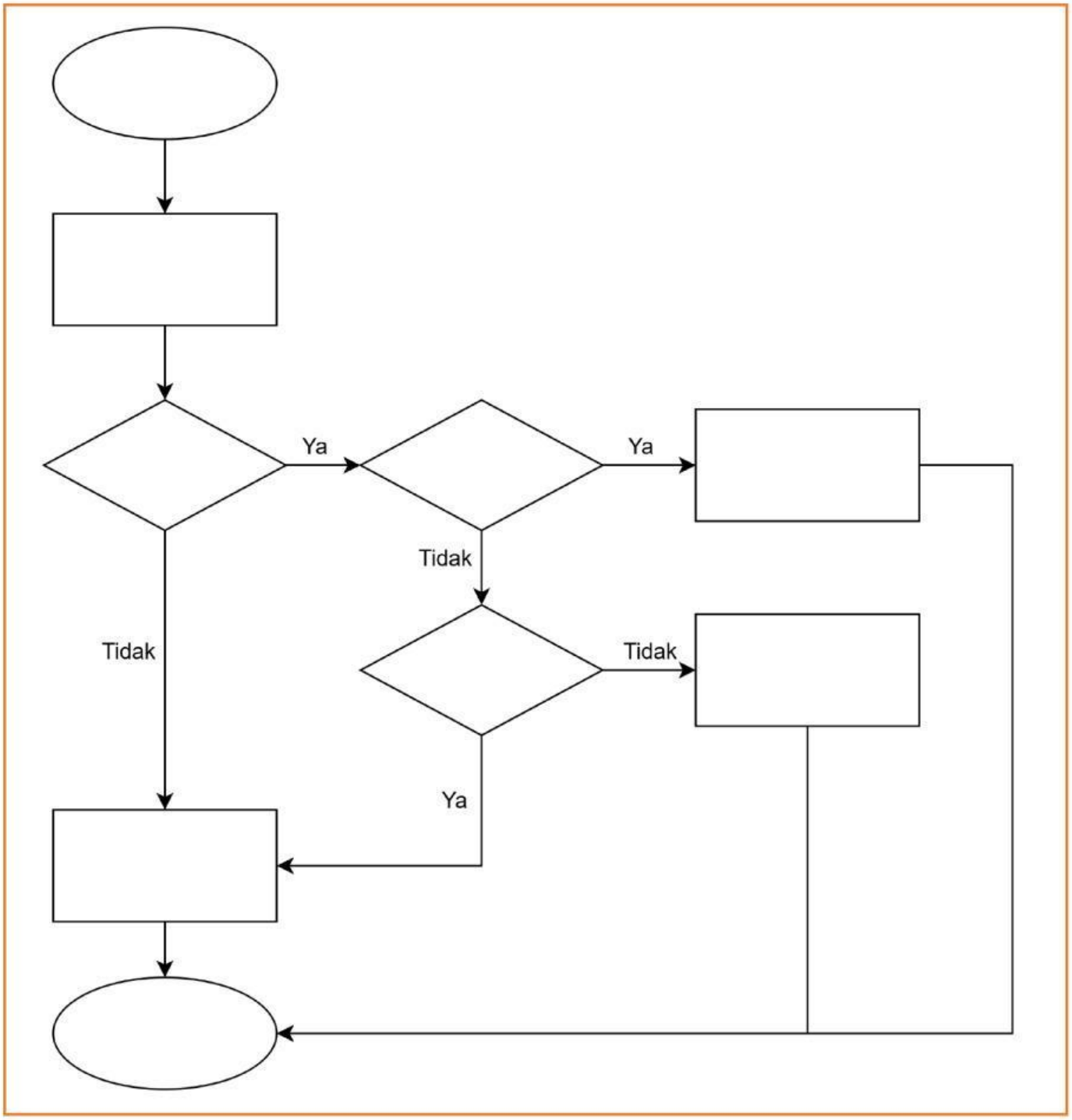

LIVEWORKSHEETS

🔔 **Bacalah skenario berikut dengan seksama:**

Kamu akan berangkat ke sekolah.

- Jika hujan, maka:
  - Jika ada jas hujan, maka kamu berangkat naik motor.
  - Jika tidak ada jas hujan, cek lagi:
    - Jika ada payung, maka kamu berangkat jalan kaki.
    - Jika tidak ada payung, maka kamu berangkat naik gojek.
- Jika tidak hujan, maka kamu langsung berangkat jalan kaki.

🧩 Gunakan potongan puzzle flowchart yang sudah disiapkan (Start, Decision, Proses, End, dan panah).

🛠️ Susun potongan tersebut sehingga membentuk flowchart yang benar sesuai skenario di atas.

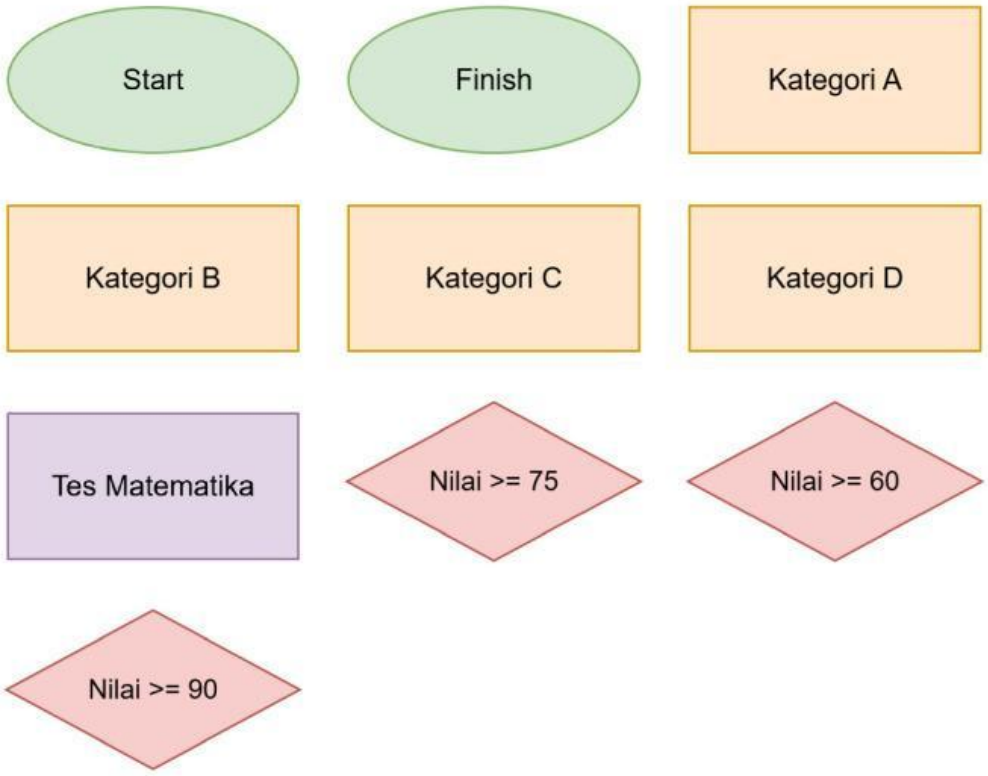

LIVEWORKSHEETS

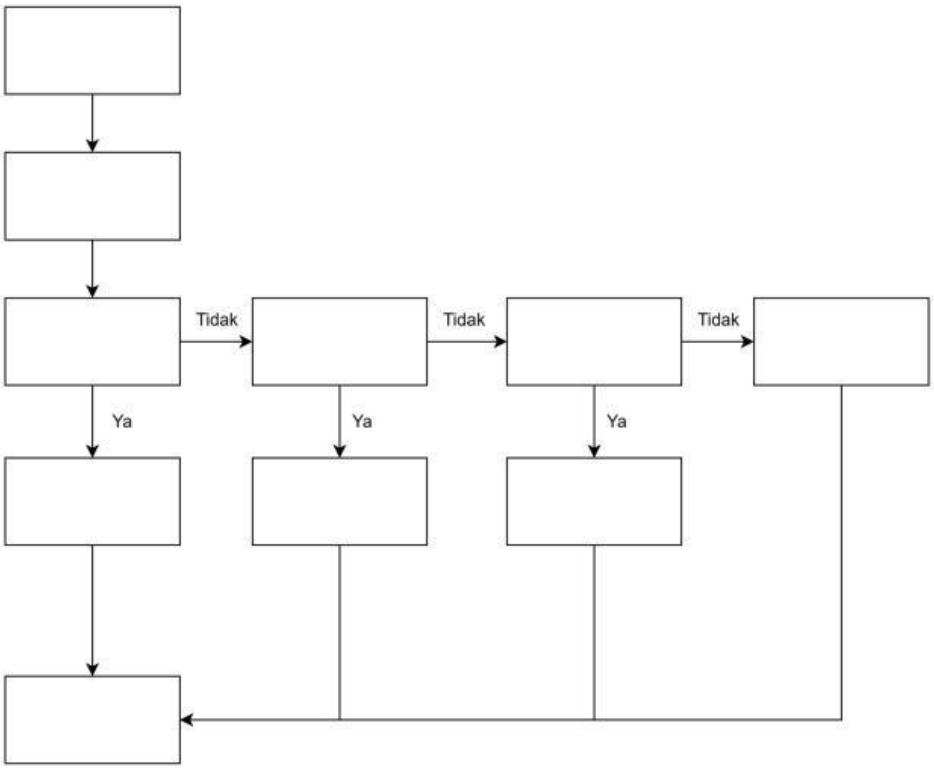

LIVEWORKSHEETS