LKPD

Lembar Kerja Peserta Didik

FISIKA KELAS X (FASE E)
PENGUKURAN

Nama .....

Kelas .....

CREATED BY: ELSARINA NUR IZZATI

LIVEWORKSHEETS

BAGIAN I
PANDUAN PENGISIAN LIVE WORKSHEET

PERHATIKANLAH BEBERAPA HAL DIBAWAH INI!

- Tuliskan identitasmu dengan lengkap (nama dan kelas).
- Kerjakan soal sesuai jenisnya:
  1. Bagian II (Pilihan Ganda): Pilih jawaban yang menurutmu benar.
  2. Bagian III (Studi Kasus): Bacalah kasus yang disajikan, kemudian tuliskan jawabanmu secara singkat dan jelas.
  3. Bagian IV (Penyelesaian Gambar): Perhatikan gambar alat ukur, kemudian tuliskan hasil bacaanmu.
- Gunakan satuan (cm, mm, g, sekon) bila diminta.
- Setelah selesai, klik Finish.
- Pilih Send answers to teacher's email supaya jawabanmu terkirim otomatis ke guru dan bisa mendapatkan nilai.

CREATED BY: ELSARINA NUR IZZATI

LIVEWORKSHEETS

BAGIAN II
LATIHAN SOAL PILIHAN GANDA (40 POIN)

Pilihlah jawaban yang benar, dengan mengKLIK salah satu jawaban!

1. Alat ukur yang digunakan untuk mengukur massa adalah ...
   - Stopwatch
   - Mikrometer sekrup
   - Neraca
   - Mistar

2. Besaran pokok dalam SI untuk waktu adalah ...
   - Sekon
   - Mili
   - Jam
   - Menit

3. Jika panjang buku 21 cm, maka dalam satuan meter adalah...
   - 0,21 m
   - 2,1 m
   - 210 m
   - 0,021 m

4. Alat ukur yang paling tepat untuk mengukur diameter cincin adalah ...
   - Mistar
   - Jangka Sorong
   - Timbangan
   - Mikrometer Sekrup

LIVEWORKSHEETS

BAGIAN III
SOAL STUDI KASUS (30 POIN)

Tuliskan jawabanmu pada kolom dibawah ini!

Kasus 1:

Rani ingin mengukur tebal selembar kertas dengan penggaris, tetapi hasilnya tidak akurat. Menurutmu, apakah cara Rani sudah tepat? Jelaskan alat apa yang sebaiknya digunakan dan mengapa.

Jawaban:

Kasus 2:

Bayu ingin mengetahui kedalaman sebuah gelas dengan mistar, tetapi kesulitan karena mistar tidak bisa masuk sempurna. Apa saranmu untuk Bayu agar mendapatkan hasil yang lebih tepat?

Jawaban:

LIVEWORKSHEETS

BAGIAN III
MARI MENGUKUR (30 POIN)

Bacalah skala pada gambar jangka sorong berikut, lalu tulisakan hasil pengukurannya di kolom yang sudah tersedia!

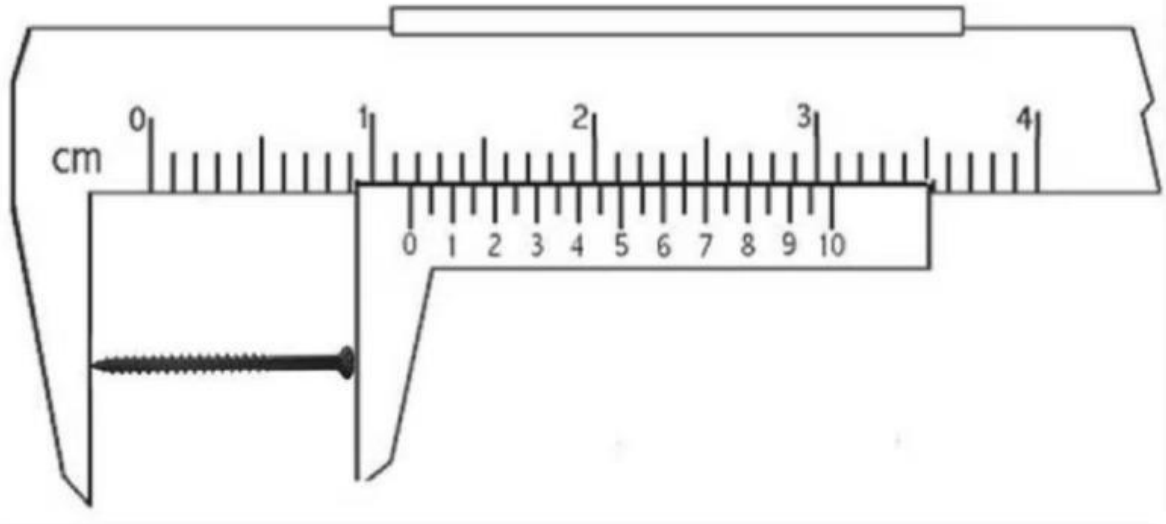

Penyelesaian

Rumus:

SU cm + SN (nst) mm

Dari gambar diketahui:

SU = **cm**

SN =

Maka hasilnya menjadi

SU cm + SN (nst) mm

= ..... cm + (..... x 0,01) cm

= ..... cm + ... cm

= ..... cm

LIVEWORKSHEETS

BAGIAN III
MARI MENGUKUR (30 POIN)

Bacalah skala pada gambar jangka sorong berikut, lalu tulisakan hasil pengukurannya di kolom yang sudah tersedia!

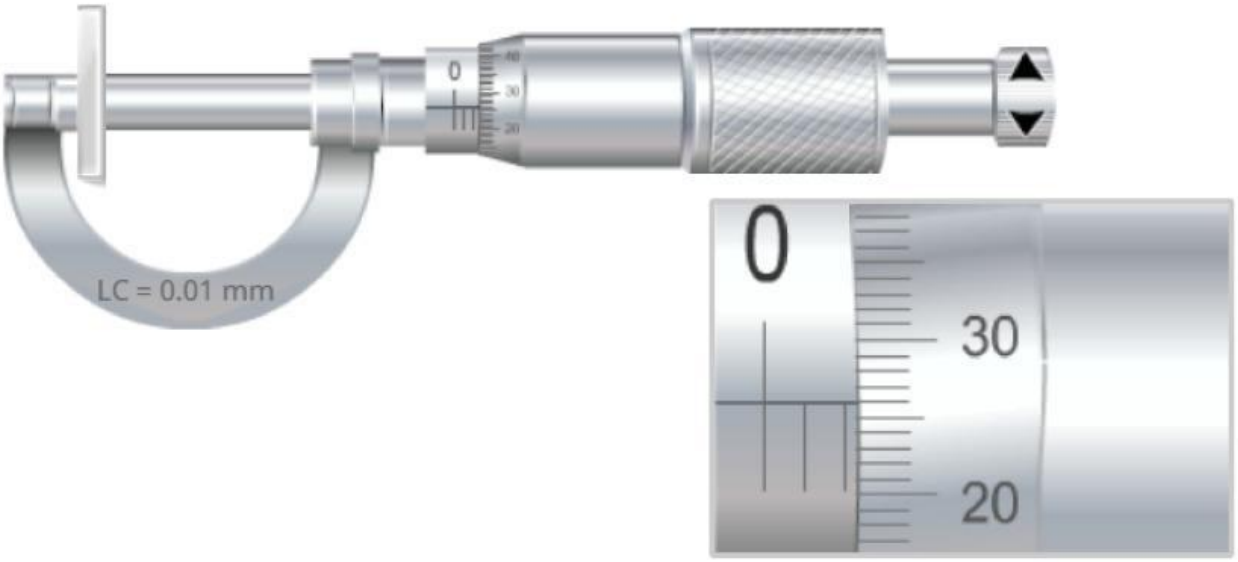

Penyelesaian

Rumus:

SU cm + SN (nst) mm

Dari gambar diketahui:

SU = **cm**

SN =

Maka hasilnya menjadi

SU cm + SN (nst) mm

= ..... cm + (..... x 0,01) cm

= ..... cm + ... cm

= ..... cm

LIVEWORKSHEETS

FINALLY YOU DID IT

"**Terima kasih** sudah berusaha mengerjakan *worksheet* ini dengan baik. Ingat, **setiap usaha** yang kamu lakukan adalah **langkah kecil** menuju pemahaman yang lebih besar. **Semangat** terus **belajar**, **Because your future is built from what you do today!**"

CREATED BY: ELSARINA NUR IZZATI

LIVEWORKSHEETS