GEOMETRÍA.

FICHA 19: VOLUMEN DE PRISMAS Y PIRÁMIDES.

1. **Mira el vídeo sobre cómo se calcula el volumen de un prisma.**

LIVEWORKSHEETS

2. Recuerda.

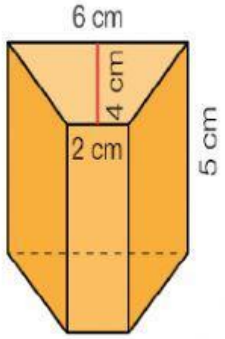

El volumen de un prisma se obtiene multiplicando el área de una base por su altura.

$$V = A_{BASE} \times h$$

- Área de una base = Área del trapecio

$$A_{BASE} = \frac{6\text{ cm} + 2\text{ cm}}{2} \times 4\text{ cm} = 16\text{ cm}^2$$

- Volumen del prisma ▶ $V = 16\text{ cm}^2 \times 5\text{ cm} = 80\text{ cm}^3$

3. Marca la figura de los siguientes desarrollos.

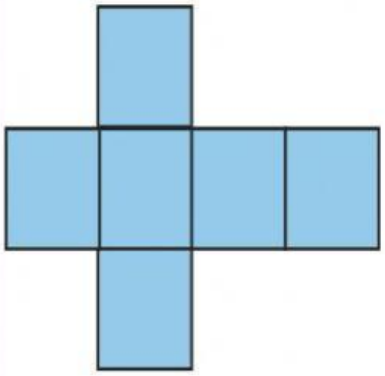

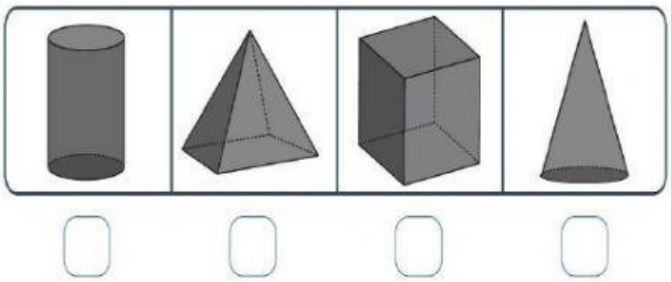

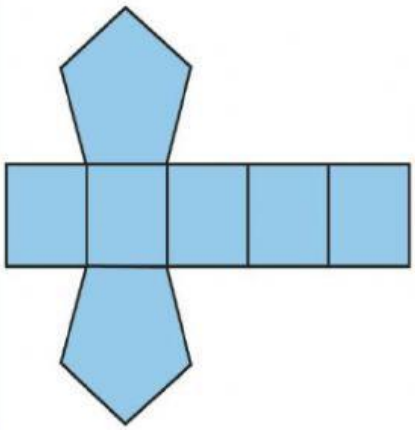

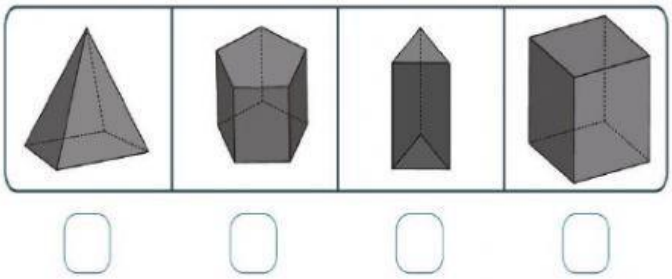

LIVEWORKSHEETS

4. Calcula el volumen de este prisma:

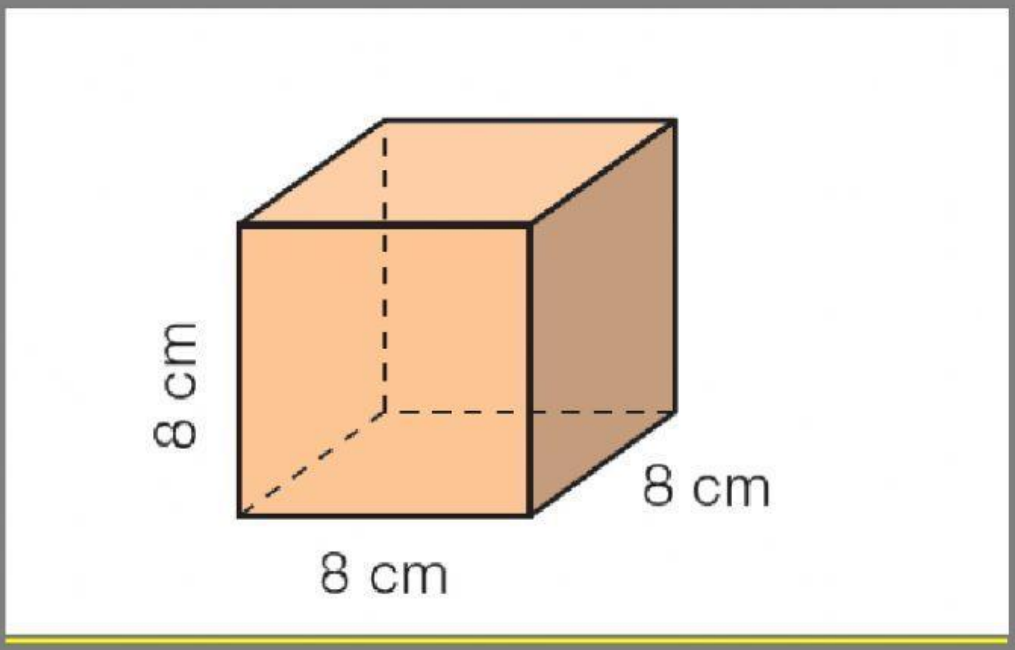

a. Volumen del prisma: cm³.

5. Mira el video y aprende a calcular el volumen de una pirámide:

LIVEWORKSHEETS

6. Recuerda:

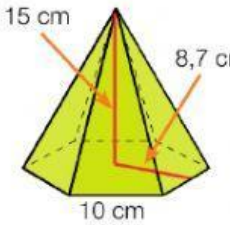

El volumen de una pirámide es un tercio del producto del área de la base por su altura.

$$V = \frac{A_{BASE} \times h}{3}$$

- Área de la base = Área del hexágono regular

$$A_{BASE} = \frac{6 \times 10 \text{ cm} \times 8{,}7 \text{ cm}}{2} = 261 \text{ cm}^2$$

- Volumen de la pirámide ▶ $V = \frac{261 \text{ cm}^2 \times 15 \text{ cm}}{3} = 1.305 \text{ cm}^3$

7. Calcula el área de la siguiente pirámide:

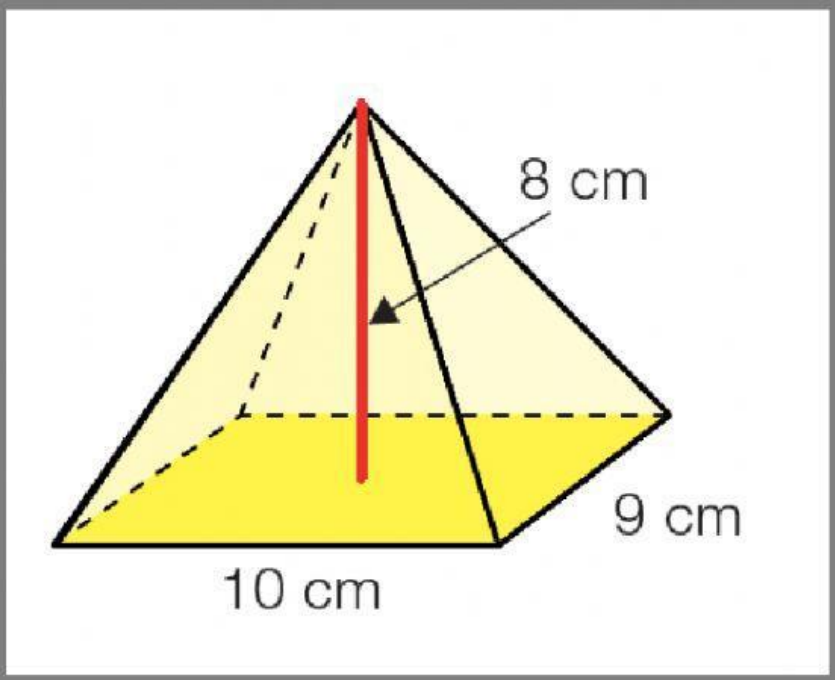

a) Volumen de la pirámide. cm³.

LIVEWORKSHEETS

8. Señala la figura correcta:

Indica cuál de estas formas es un prisma.

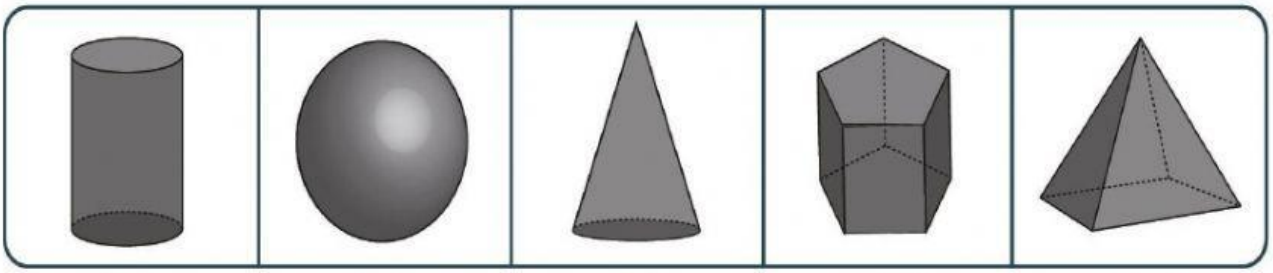

Indica cuál de estas formas es un cubo.

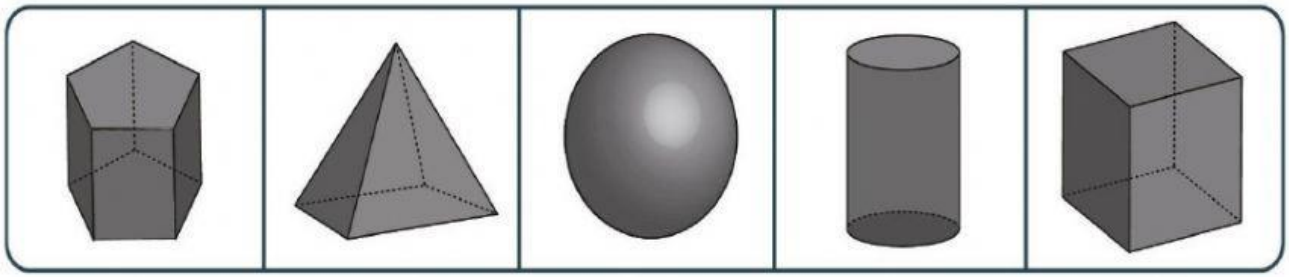

Indica cuál de estas figuras es una pirámide.

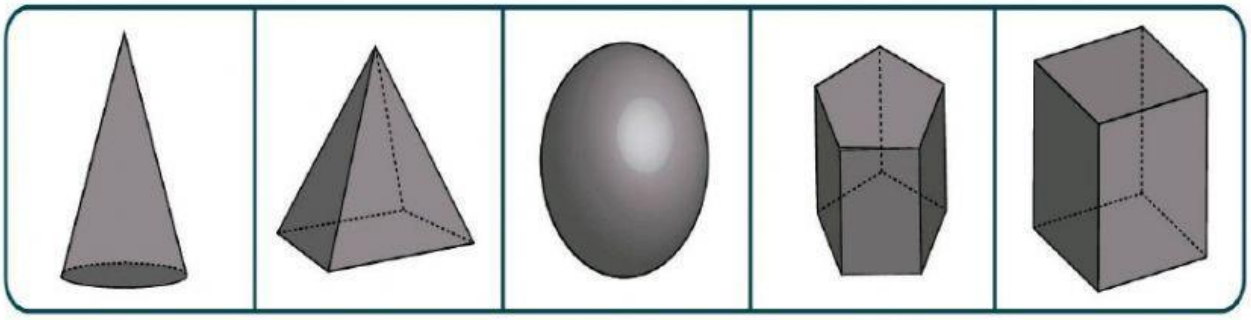

LIVEWORKSHEETS

9. Marca los desarrollos correctos:

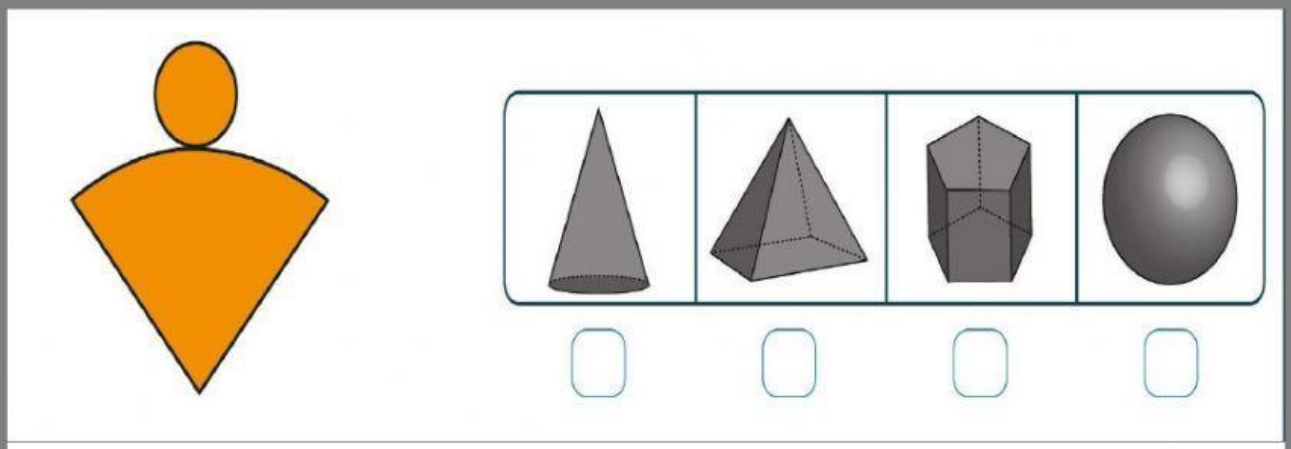

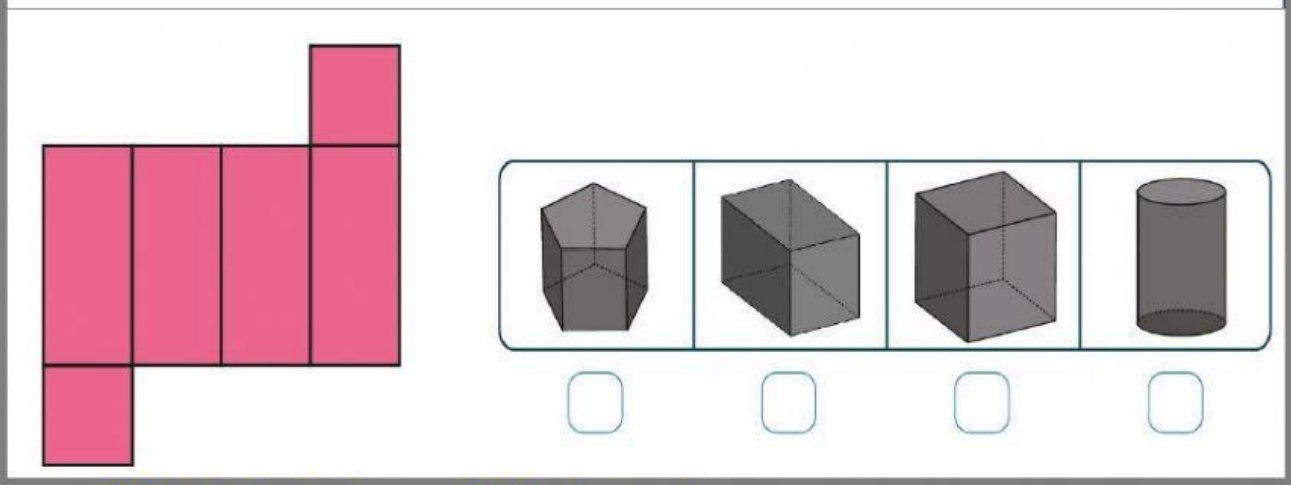

10.Calcula el volumen del siguiente prisma:

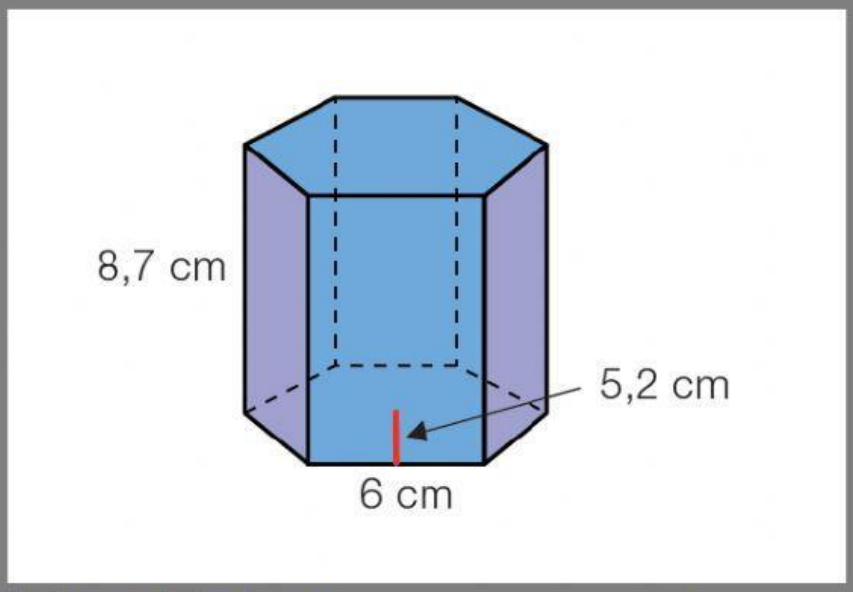

Volumen del prisma: cm³.

LIVEWORKSHEETS