EVALUASI FORMATIF 1

1. Perhatikan gambar di bawah ini!

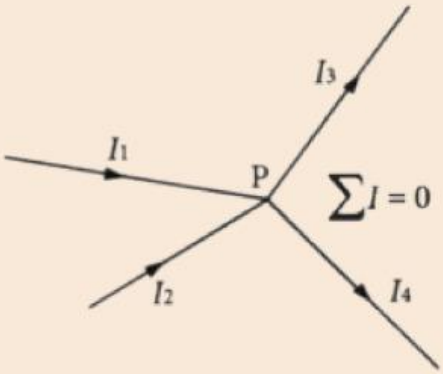

Pada titik P dari sebuah rangkaian listrik terdapat percabangan. Jika diketahui besarnya I_1 = 6A, I_2 = 3A, dan I_3 = 7A, tentukan berapa besar nilai dari I_4 ?

a. 1A

b. 2A

c. 3A

d. 4A

2. Perhatikan gambar rangkaian berikut!

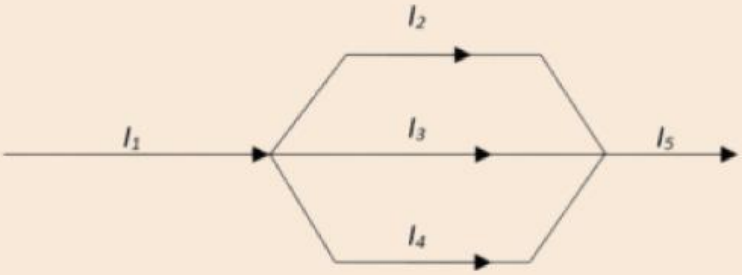

Diketahui besarnya arus listrik yang melalui I_1 = 3A, I_2 = 1A, dan I_4 = 0,5A. Besarnya arus listrik yang melalui I_3 dan I_5 adalah ...

a. 1,5A dan 2A

b. 1,7A dan 3A

c. 1,5A dan 3A

d. 1,7A dan 5A

LIVEWORKSHEETS

3. Perhatikan gambar rangkaian berikut!

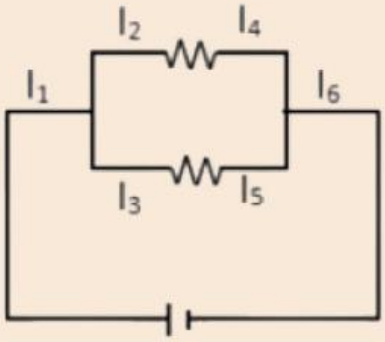

Persamaan yang sesuai dengan hukum Kirchoff pada rangkaian diatas adalah ...

a. $I_1 = I_2 + I_3 = I_6 = I_4 + I_5$

b. $I_1 = I_2 + I_3 + I_6 + I_4 + I_5$

c. $I_6 = I_1 + I_2 + I_3 + I_4 + I_5$

d. $I_1 = I_6 + I_2 + I_3 + I_4 + I_5$

LIVEWORKSHEETS