נתון המעגל החשמלי הבא:

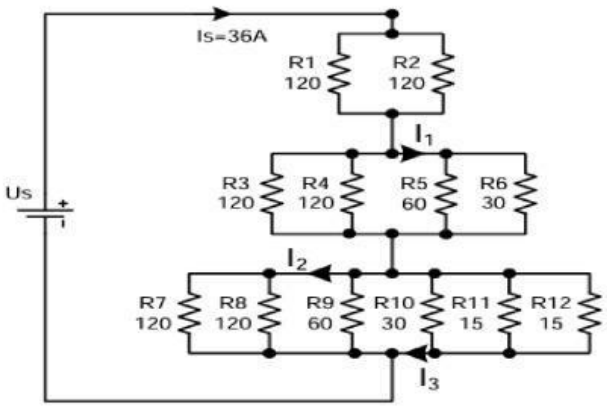

מה עוצמת הזרם בנגד R2	
מה המתח שנופל על נגד R1	
מה עוצמת הזרם בנגד R5	
מה המתח שנופל על נגד R3	
מה עוצמת הזרם בנגד R4	
מה ערך הנגד השקול של הנגדים 3 עד 6	
מה ערך הנגד השקול של הנגדים 7 עד 12	
מה המתח שנופל על נגד R9	
מה עוצמת הזרם בנגד R12	
מה ההתנגדות השקולה שרואה מקור המתח	

18[A]
2160[V]
9[A]
540[V]
4.5[A]
15[Ω]
5[Ω]
180[V]
12[A]
80[Ω]

LIVEWORKSHEETS