MATEMATIKA FASE F

KOMPOSISI FUNGSI

$$(f \circ g)$$

Home Materi Contoh Kuis LKPD

LIVEWORKSHEETS

KOMPOSISI FUNGSI

Home | Materi | Contoh | Kuis | LKPD

Mapel : Matematika

Kelas : XI (Fase F)

Materi : Komposisi fungsi

TP :
- Peserta didik mampu menentukan komposisi dari dua fungsi atau lebih melalui kegiatan kelompok dengan tepat.
- Peserta didik mampu menyelesaikan permasalahan yang berkaitan dengan fungsi komposisi melalui kegiatan kelompok dengan tepat.

LIVEWORKSHEETS

KOMPOSISI FUNGSI

Home | Materi | Contoh | Kuis | LKPD

Perhatikan dua buah mesin yang tersedia. Pilihlah sebuah bilangan, kemudian masukkan bilangan tersebut ke dalam mesin pertama. Setelah mendapatkan hasil dari mesin pertama, masukkan hasil tersebut ke dalam mesin kedua. Tentukan hasil akhirnya!

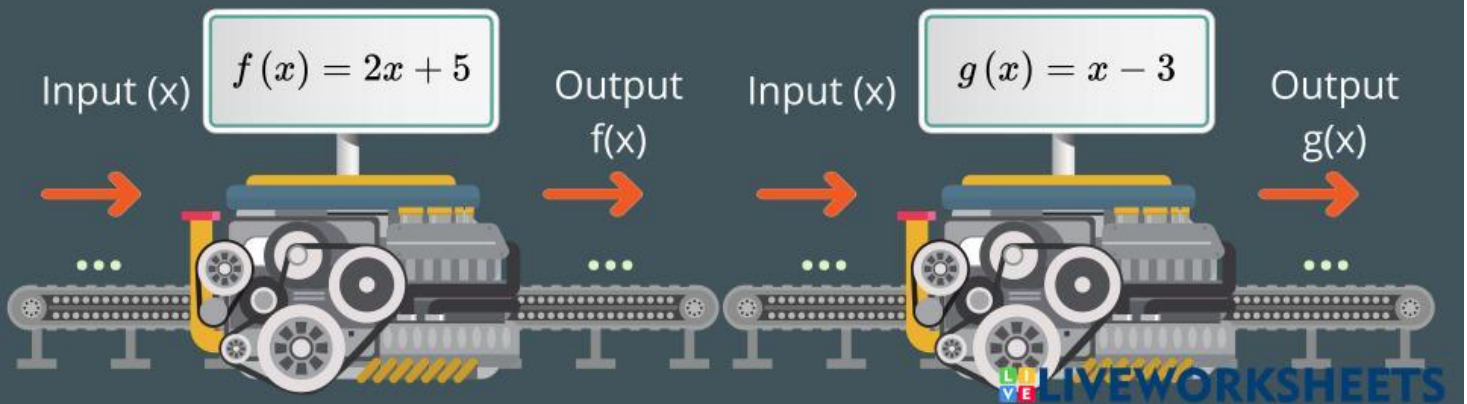

LIVEWORKSHEETS

KOMPOSISI FUNGSI

Home | Materi | Contoh | Kuis | LKPD

Selanjutnya, lakukan hal yang sama dengan input berupa variabel (huruf)!

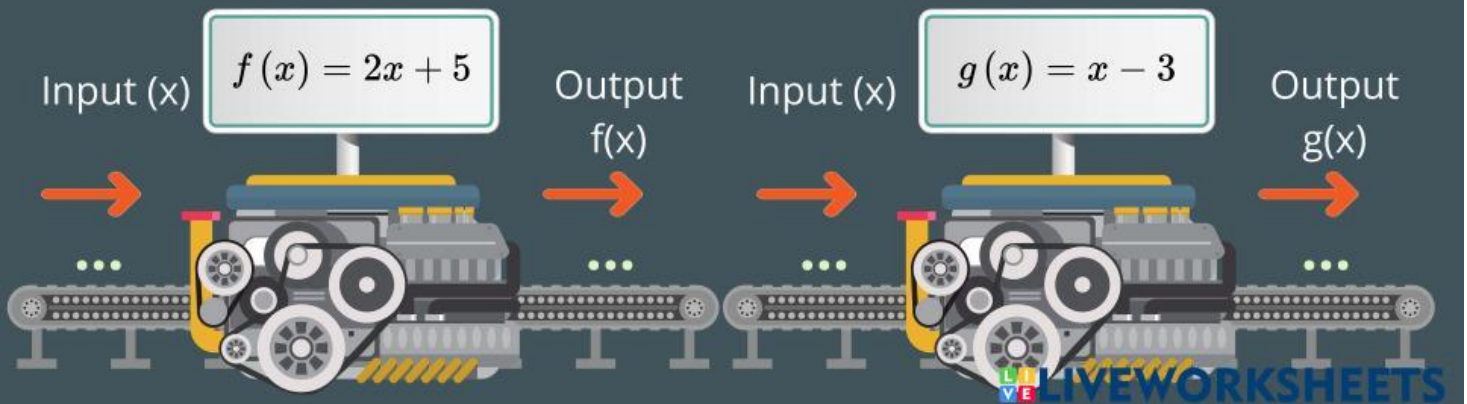

LIVEWORKSHEETS

KOMPOSISI FUNGSI

Home | Materi | Contoh | Kuis | LKPD

$(gof)(x) = g(f(x)) = \ldots$

$f(x) = x - 1$ $\quad$ $g(x) = 2x + 4$

2	1	6
1	...	...
-1	...	...
a	...	...
x	...	...

1. Lengkapilah diagram panah berikut sesuai konsep sebelumnya!

2. Tuliskanlah Fungsi baru yang terbentuk dari komposisi dua fungsi tersebut

LIVEWORKSHEETS

KOMPOSISI FUNGSI

Apa yang dapat kalian simpulkan mengenai komposisi fungsi?

LIVEWORKSHEETS

KOMPOSISI FUNGSI

Home | Materi | Contoh | Kuis | LKPD

Diketahui:

$f(x) = \dfrac{2x-4}{2}$

$g(x) = 2x + 6$

Tentukan $(fog)(x) = \ldots$

PENYELESAIAN

$$(fog)(x) = \frac{\ldots(\ldots+\ldots)-\ldots}{\ldots}$$

$$= \frac{(\ldots+\ldots)-\ldots}{\ldots}$$

$$= \frac{\ldots+\ldots}{\ldots}$$

$$= \ldots+\ldots$$

LIVEWORKSHEETS