Volumen

Completa

$4.000dm^3=$ m^3

$9.200cm^3=$ dm^3

$6.500.000cm^3=$ m^3

$5.800m^3=$ dam^3

$900.000m^3=$ hm^3

$0,12hm^3=$ m^3

Expresa en centímetros cúbicos: $0,007m^3$ y $2,9dm^3$ cm^3

Expresa en decímetros cúbicos: $1,2m^3$ y $86cm^3$ dm^3

Capacidad

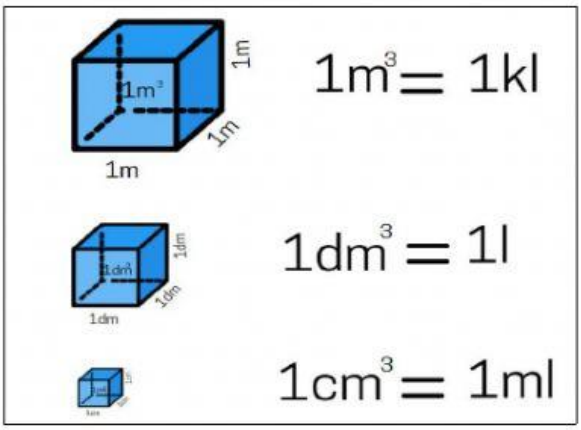

Completa

53litros= cm^3

0,08Kilolitros= dm^3

0,6centilitros= cm^3

970 litros= m^3

LIVEWORKSHEETS