Colegio Cristiano Verbo No. 4
Nivel Secundaria
Área Científica
FÍSICA FUNDAMENTAL

Hoja de ejercicios Ley de Ohm (Voltaje, Intensidad y Corriente)

Resuelve los ejercicios y encuentre los que se le solicita en cada uno de ellos puede ser (Voltaje, Intensidad y corriente) deja constancia de tus procesos en hojas adicionales.

1.

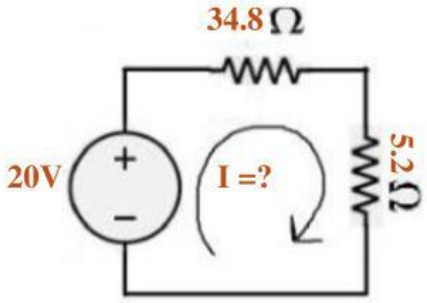

I = _____ A

2.

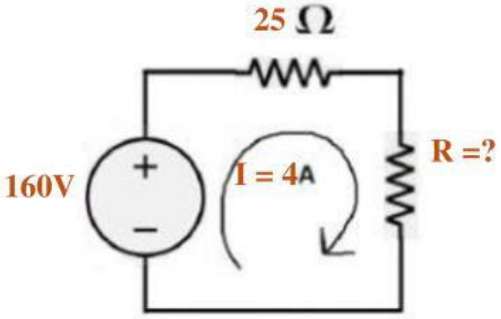

R = _____ Ω

3.

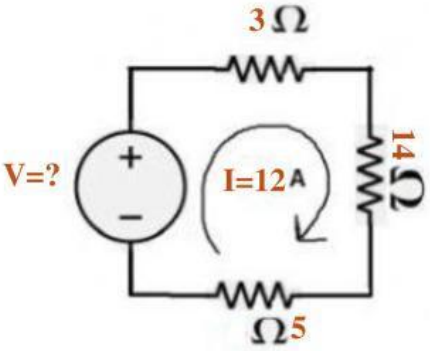

V = _____ V

4.

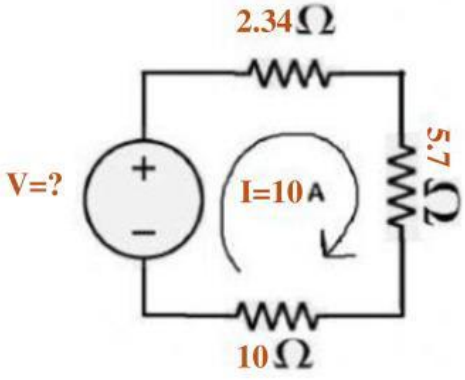

V = _____ V

PROFESORA Mayling Rodrigues

LIVEWORKSHEETS