Bài 1: Điền số thích hợp vào ô trống.

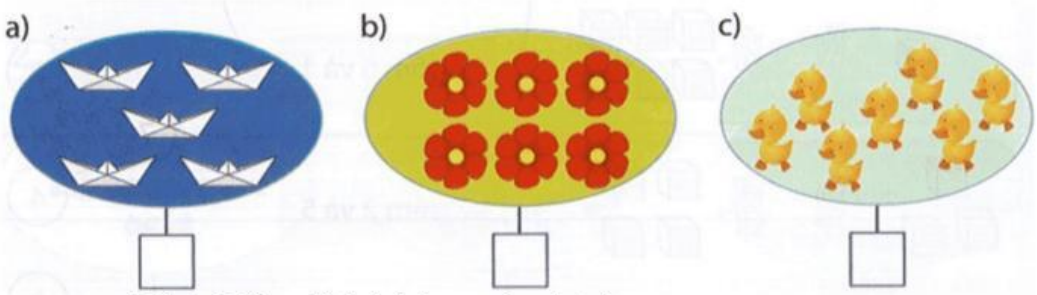

Bài 2: Điền số thích hợp vào ô trống.

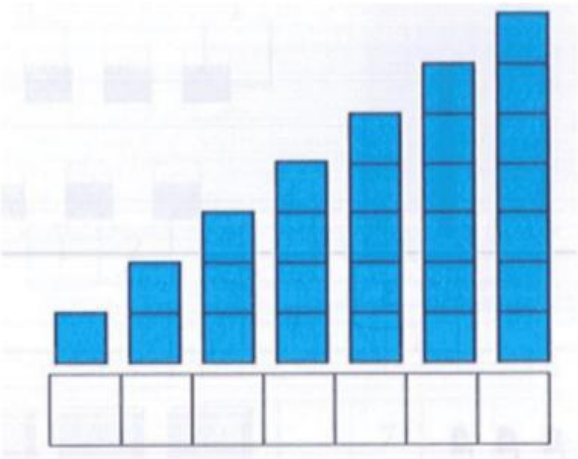

Bài 3: Chọn dấu >, < hoặc = thích hợp ở mỗi ô trống.

3	6	7	5	2	2
7	7	1	7	5	4

Bài 4: Nối (theo mẫu)

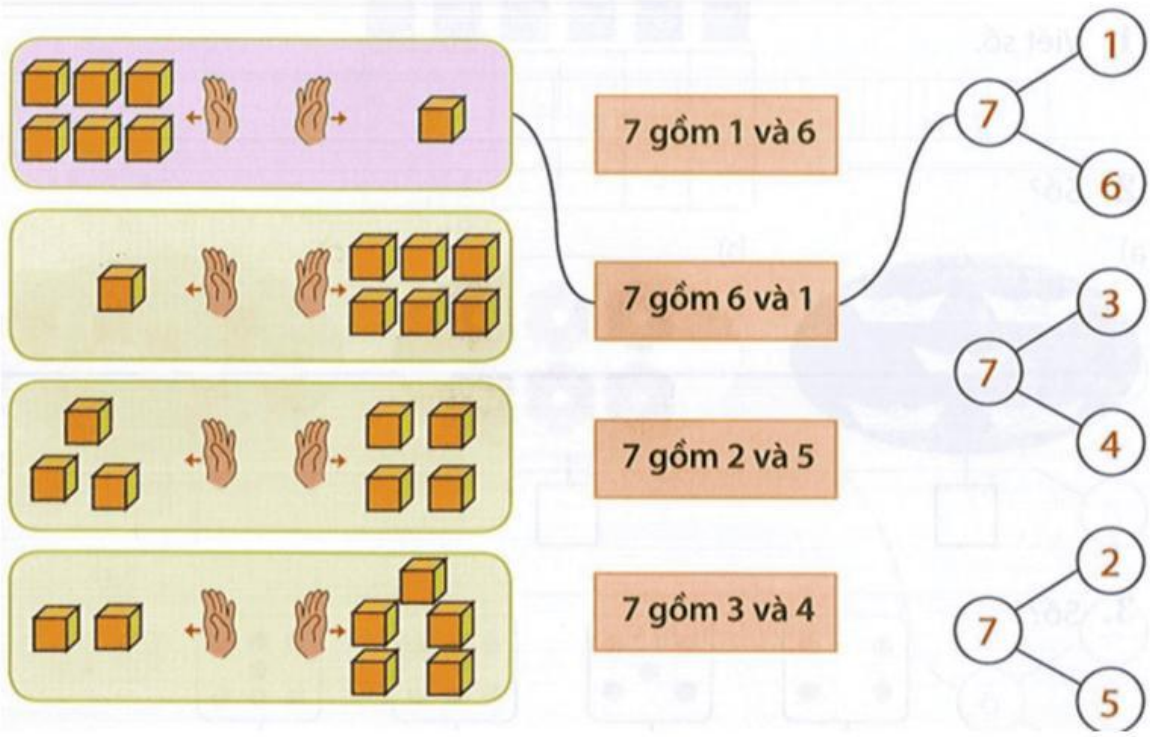

LIVEWORKSHEETS