Lembar Kerja Peserta Didik

FISIKA KELAS X

MATERI PENGUKURAN

SMA Negeri 1 Kubu

Nama : _____

Kelas : _____

No : _____

Disusun oleh : I Wayan Dana

LIVEWORKSHEETS

TUJUAN PEMBELAJARA

Mampu mengenal macam-macam alat ukur sesuai fungsinya dalam kehidupan sehari-hari

Mampu mengelompokan besaran pokok beserta satuannya

Mampu membedakan besaran dan satun dalam pengukuran

Mampu membaca alat ukur jangka soerong

LIVEWORKSHEETS

AKTIVITAS 1

PERHATIKAN DAN SIMAK VIDIO BERIKUT INI !!

LIVEWORKSHEETS

AKTIVITAS 2

SETELAH MENONTON VIDIO TENTANG PENGUKURAN,COBAK COCOKAN ALAT DIBAWAH INI SESUAI DENGAN NAMANYA DENGAN CARA MENARIK GARIS YANG BENAR DARI SISI ATAS KE BAWAH

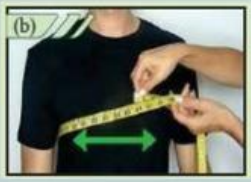

Meteran

Avo meter

Neraca

Jangka Sorong

LIVEWORKSHEETS

AKTIVITAS 2

SETELAH MENONTON VIDIO TENTANG PENGUKURAN,COBAK COCOKAN ALAT DIBAWAH INI SESUAI DENGAN NAMANYA DENGAN CARA SERET DAN LEPAS (DRAG & DROP) DARI SISI ATAS KE BAWAH

Alat Ukur Intensitas cahaya

Alat Ukur Tebal kertas

Alata ukur diameter botol

Alat Ukur Massa Benda

Alat Ukur Suhu Tubuh

Alat Ukur Tekanan dara

LIVEWORKSHEETS

AKTIVITAS 4

Clik pada salah satu jawaban"Benar" atau "Salah" sesuai dengan pernyataan yang diberikan dibawah ini

Besaran dalam fisika diartikan sebagai sesuatu yang dapat diukur, serta memiliki nilai dan satuan.

- Benar
- Salah

Pengukuran adalah Kegiatan membandingkan nilai besaran pada benda dengan nilai pada alat ukur

- Benar
- Salah

Mengukur panjang suatu benda dapat mengunakan, mistar, jangka sorong, dan neraca

- Benar
- Salah

LIVEWORKSHEETS

AKTIVITAS 5

Cocokan Besaran pokok dan satuannya dengan cara menarik garis yang benar dari Sisi Kiri ke Sisi Kanan

Panjang	Kelvin
Waktu	Kilogram
Arus Listriku	Candela
Jumlah zat	Meter
Suhu	Ampera
Intensitas cahaya	Sekon
Massa	Mol

LIVEWORKSHEETS

AKTIVITAS 6

Isi nama bagian jangaka sorong dan fungsinya yang ditunjukkan pada gambar dibawah

Jangka sorong adalah salah satu alat ukur yang dapat digunakan untuk mengetahui panjang, diameter luar, dan diameter dalam sebuah bentuk benda tertentu. Jangka sorong juga bisa digunakan untuk mengukur kedalaman lubang atau bangun ruang tertentu, seperti tabung.

2 _____

3 _____

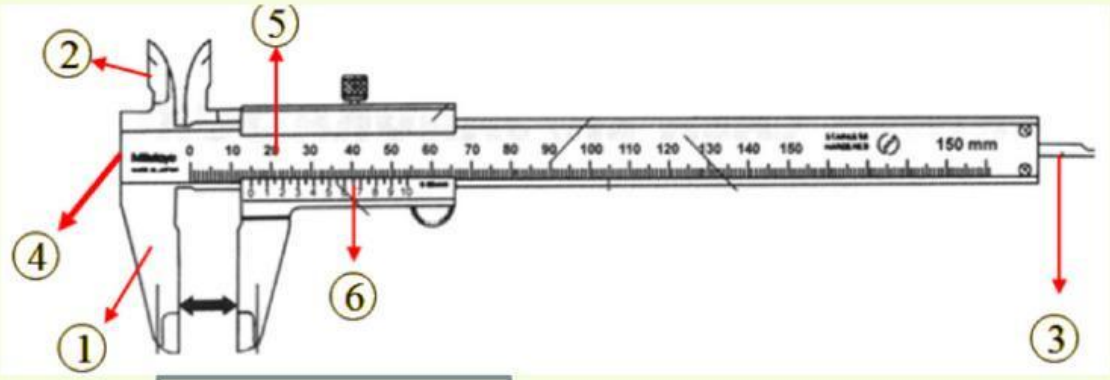

1 _____

5 _____

6 _____

LIVEWORKSHEETS

AKTIVITAS 6

Bacalah hasil pengukuran jangka sorong dibawah ini

seorang siswa melakukan pengukuran terhadap tebal sebuah balok besi ditunjukan pada jang sorong dibawa ini, maka tebal balok besi tersebut?

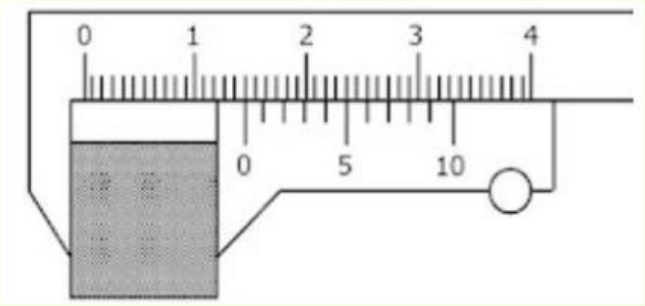

Seorang siswa mendapat tugas untuk mengukur tebal sebuah buku cetak yang dimilikinya dengan menggunakan sebuah jangka sorong manual dan didapatkan hasil sebagai berikut.

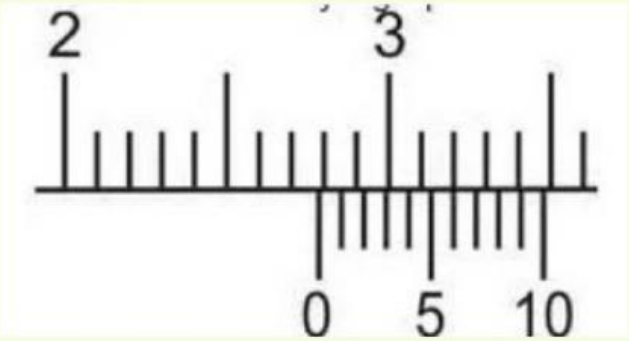

LIVEWORKSHEETS