EVALUACIÓN DE TECNICO BASICO- MODULO 2
TEXTIL Y CONFECCIÓN

Nombre:

Fecha:

I. Completa los siguientes espacios

1.- ……. es el arte de cortar y confeccionar una prenda de vestir de acuerdo a la moda del momento.

2.-EL ……. es un ambiente independiente con bastante iluminación, donde se encuentran instalados el equipo de costura, el equipo de planchar, los materiales de costura y otros implementos concernientes al rubro de la costura.

3-. La……. es un conjunto de médidas técnicas, no medicas sino educacionales, empleadas para prevenir y evitar los accidentes, tendientes a eliminar las condiciones inseguras del ambiente y a instruir o convencer a las personas a cerca de la necesidad de la implementación de prácticas preventivas.

4-. Las…….. son las regulaciones técnicas y legales que organizan el trabajo en una empresa, incluyendo tanto el trabajo de las máquinas y equipos como las funciones del es importante que estas disposiciones sean cumplidas en todo momento por el personal de la empresa.

II. Responde las siguientes preguntas

1.-Escribe 6 Herramientas del taller de costura:

1-…….. 2-…….

3-……. 4-…….

5-……. 6-…….

2-. Complete los espacio vacios

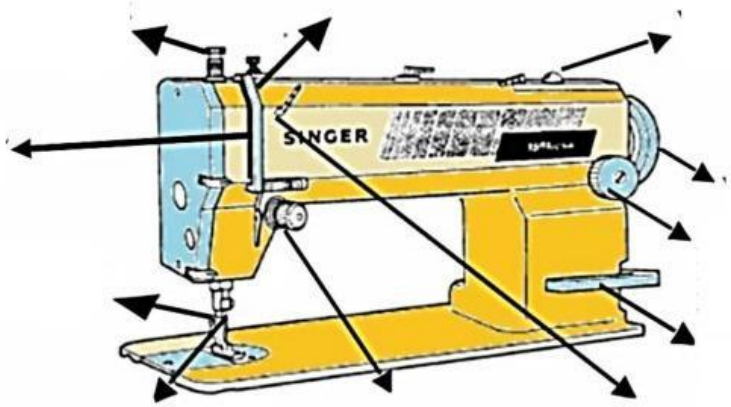

REGULADOR DE PRENSA TELA

TIRA HILOS

VISOR DE FLUJO DE ACEITE

VOLANTE

REGULADOR DE LONG. DE PUNTADA

PROTECTOR DEL ESTIRA HILO

PRENSA TELA

BARRA DE AGUJA

REGULADOR DE TENSION DE HILO

GUIADOR DE HILO

PALANCA DE RETROCESO

LIVEWORKSHEETS

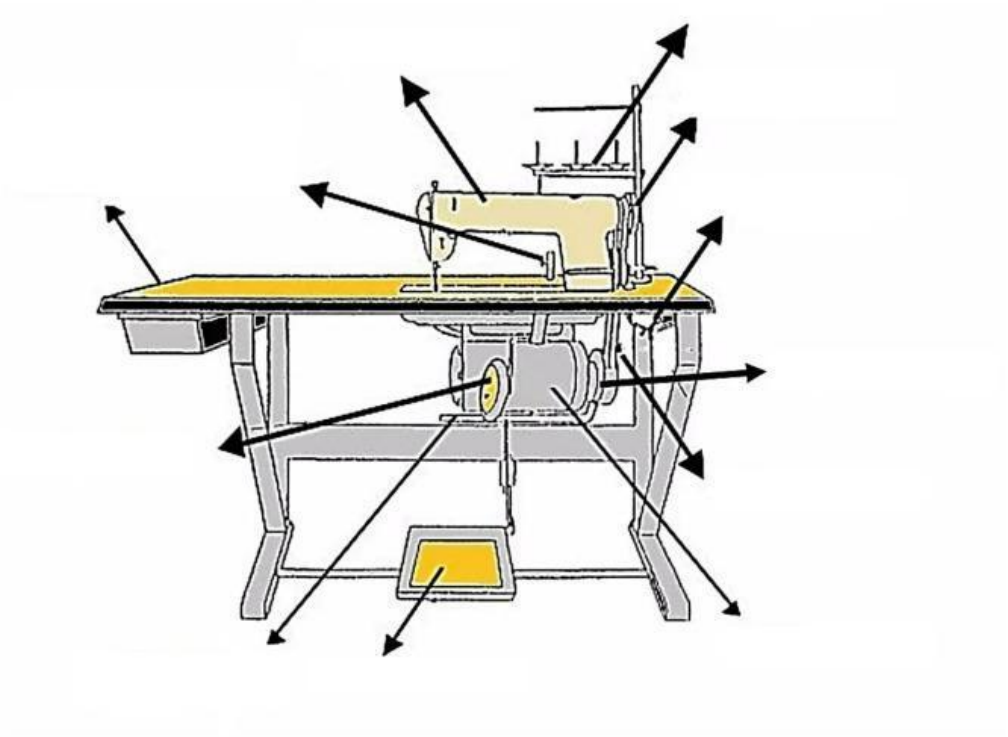

PORTA HILOS

VOLANTE

INTERRUPTOR

POLEA DEL MOTOR

CORREA

MOTOR

PEDAL

PALANCA DE EMBRAGUE

RODILLERA

MESA

SOPORTE DE CABEZAL

CABEZAL

LIVEWORKSHEETS