EMEF Prof. Vicente Ráo
Avaliação Trimestral de Matemática
1º trimestre/2024 - 4º Ano

Nome:_____

Data:_____/_____/2024

1) A maior representação de um sólido geométrico feita pelo homem na Antiguidade é a Pirâmide de Quéops, no Egito, construída no século XXV a.C.

Marque com um X a figura geométrica que melhor representa a forma das Pirâmides do Egito:

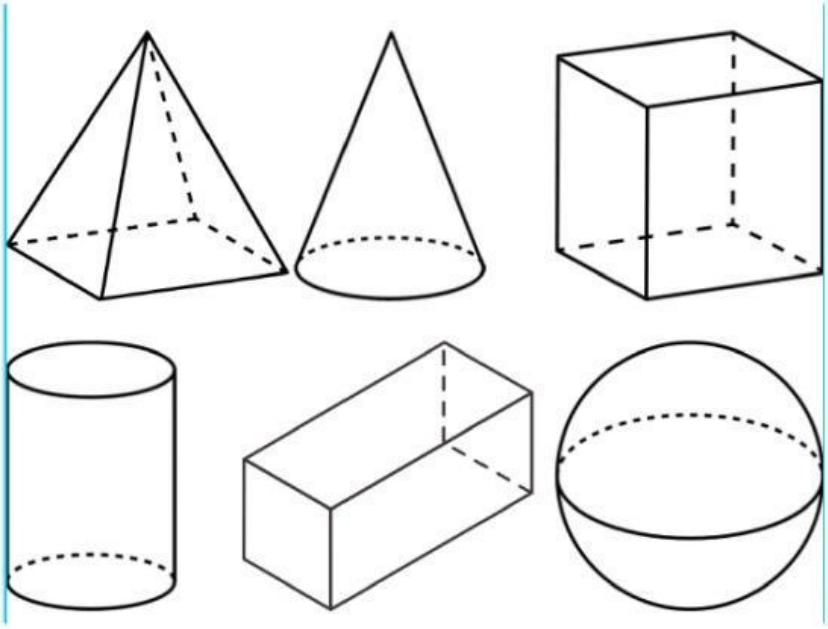

LIVEWORKSHEETS

2) Qual das figuras não é um polígono? Por quê?

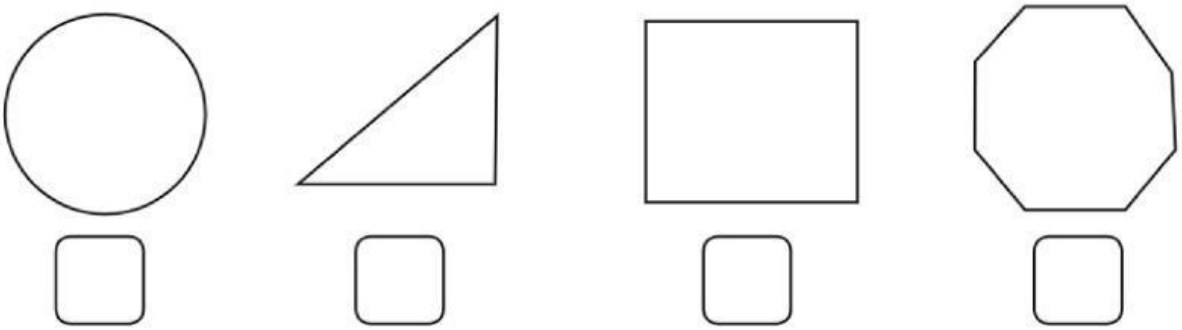

_____

3) Observe o número e responda:

3.462

a. Qual é o algarismo que ocupa a 3ª ordem? _____

b. Qual é o algarismo das unidades de milhar? _____

c. Qual é o algarismo das dezenas? _____

d. Qual é a ordem do algarismo 2? _____

4) O número 56.329 tem:

a. _____ unidades

b. _____ dezenas

c. _____ centenas

d. _____ unidades de milhar

e. _____ dezenas de milhar

LIVEWORKSHEETS

5) Resolva as situações-problema abaixo:

a. Um fogão custa R$ 596,00 e uma geladeira R$ 978,00. Joana quer comprar os dois. Quanto ela vai gastar?

b. Para uma festa, mamãe precisa fazer 638 doces. Ela fez 492 doces. Quantos doces ela precisa fazer para completar a quantidade?

6) Resolva as continhas abaixo:

7.456 + 5.523	5.098 -2.356	9.256 +9.586	6.059 -5.365

LIVEWORKSHEETS

LIVEWORKSHEETS