Institución Educativa JER
Satélite Primaveral

Ángulos entre Rectas Paralelas Cortadas por una Secante para Tercer Grado de Secundaria

Antes de resolver, debe ver el video

1) Según el gráfico, halle el valor de "x"

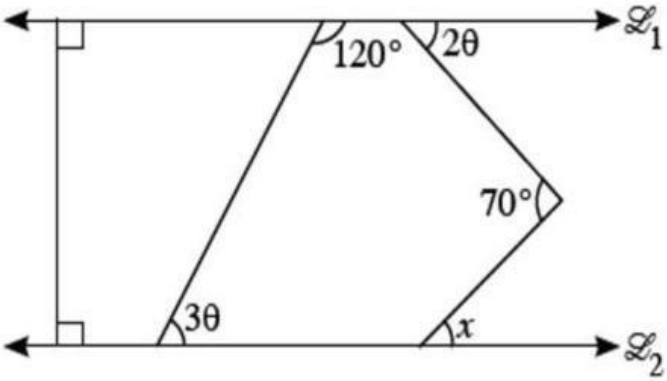

RESPUESTA

2) En la figura, L1//L2. Halle el valor de "x"

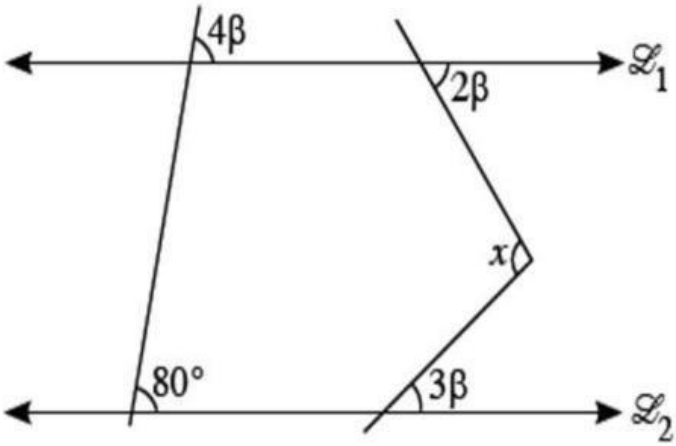

RESPUESTA

LIVEWORKSHEETS

Institución Educativa JER
Satélite Primaveral

3) En la figura, L1//L2. Halle el valor de "x"

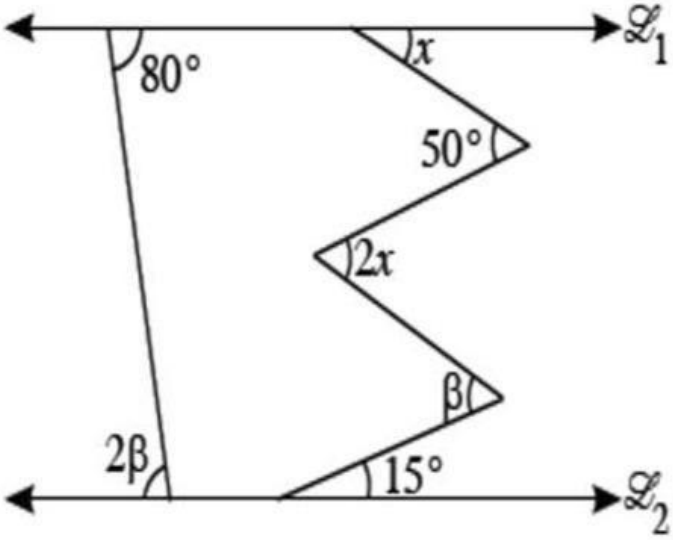

RESPUESTA

4) En la figura L1//L2. Halle el valor de "x"

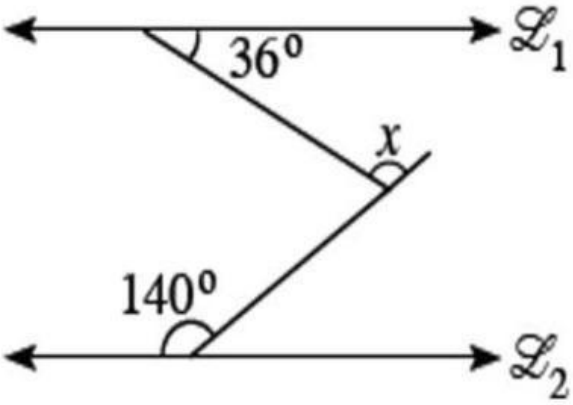

RESPUESTA

5) Del gráfico, halle el valor de "x"

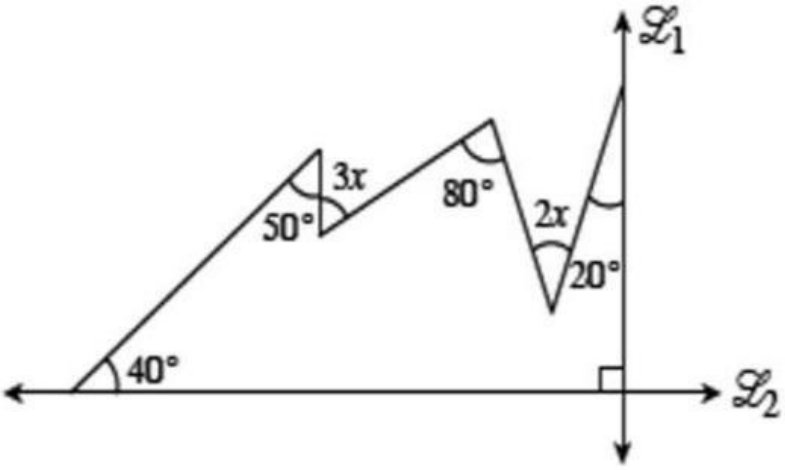

RESPUESTA

LIVEWORKSHEETS