Στο παρακάτω δίκτυο με τοπολογία Αρτηρίας υπάρχει **βλάβη σε κάποιο σταθμό εργασίας** (Η/Υ 2). Το δίκτυο θα συνεχίσει να λειτουργεί;

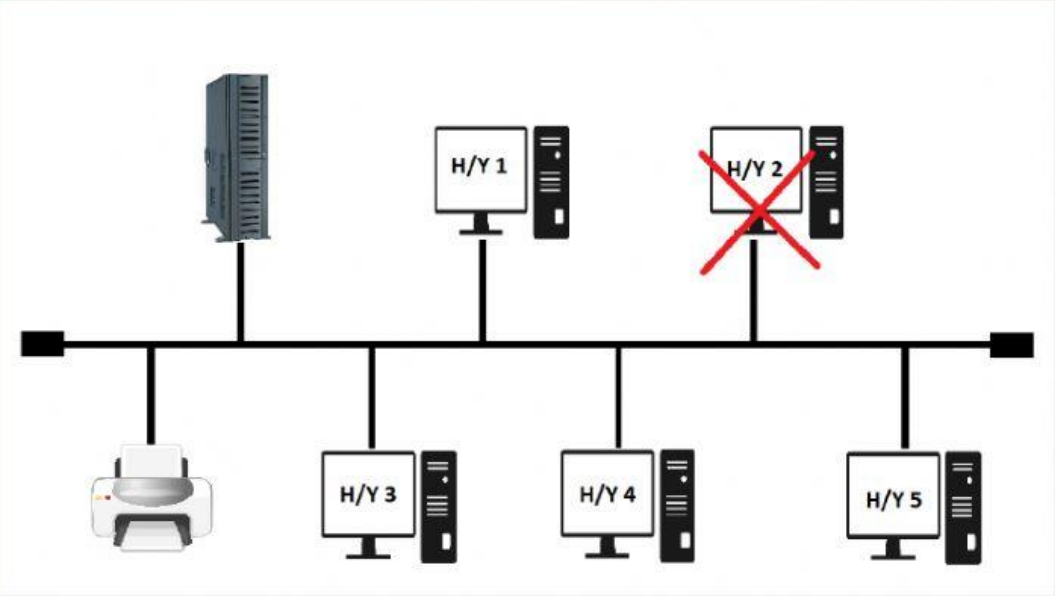

Στο παρακάτω δίκτυο με τοπολογία Αρτηρίας υπάρχει **βλάβη στο κεντρικό ομοαξονικό καλώδιο**. Το δίκτυο θα συνεχίσει να λειτουργεί;

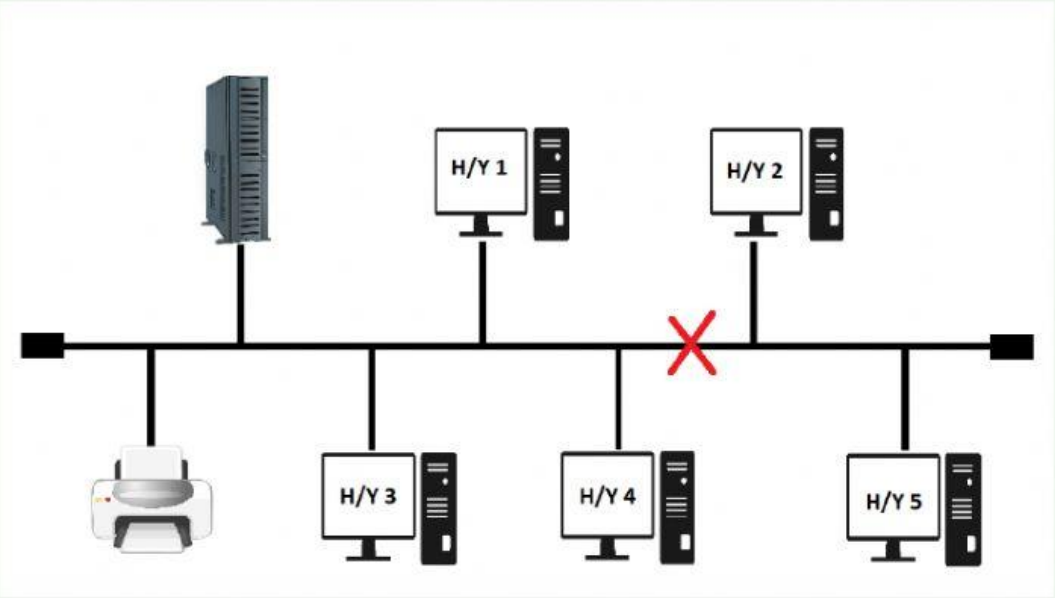

LIVEWORKSHEETS