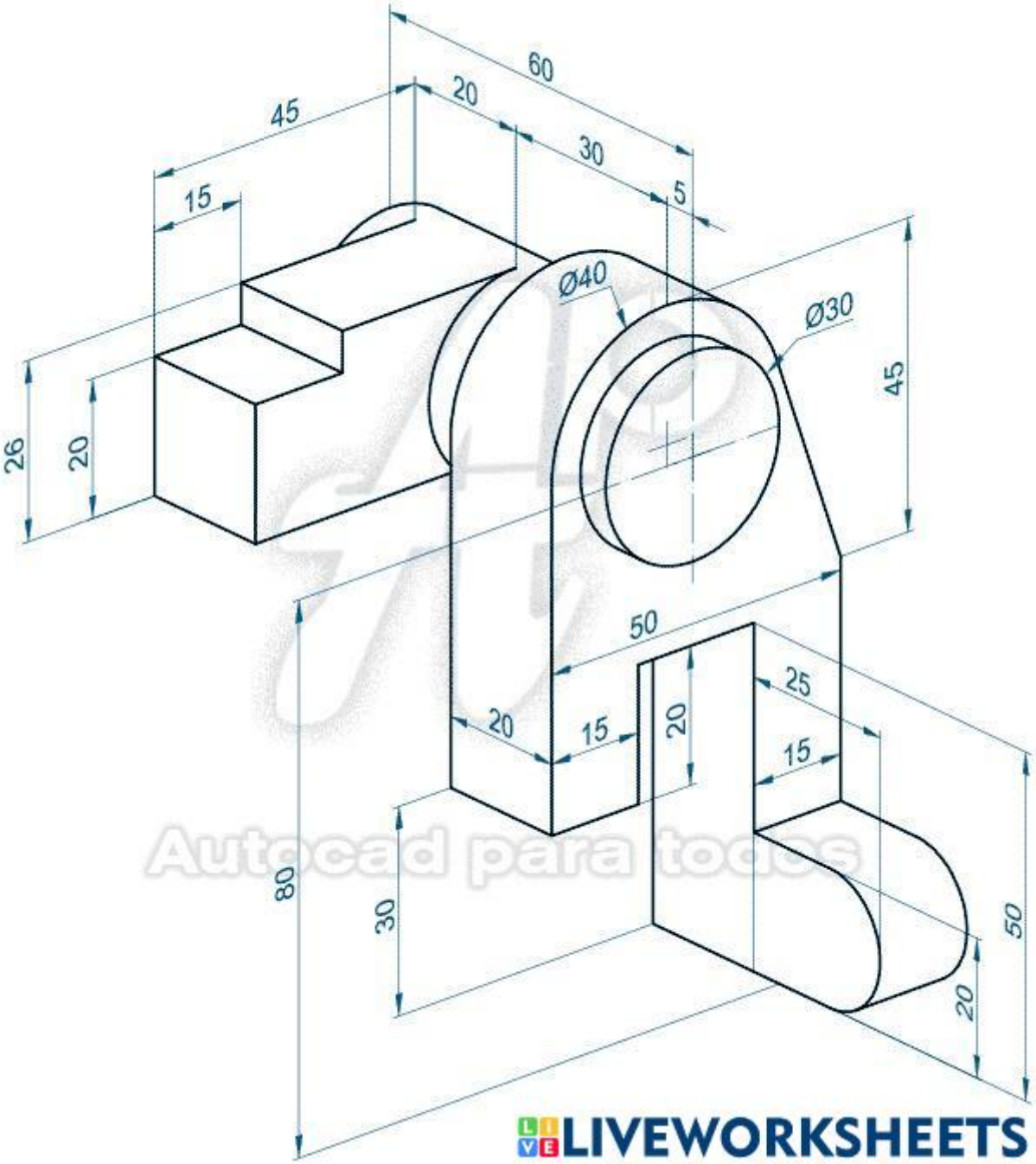

Autocad para todos
LIVEWORKSHEETS