3 Read.

קראו את השיחה.
إقرأوا القصّة.

Thank You, Zack!

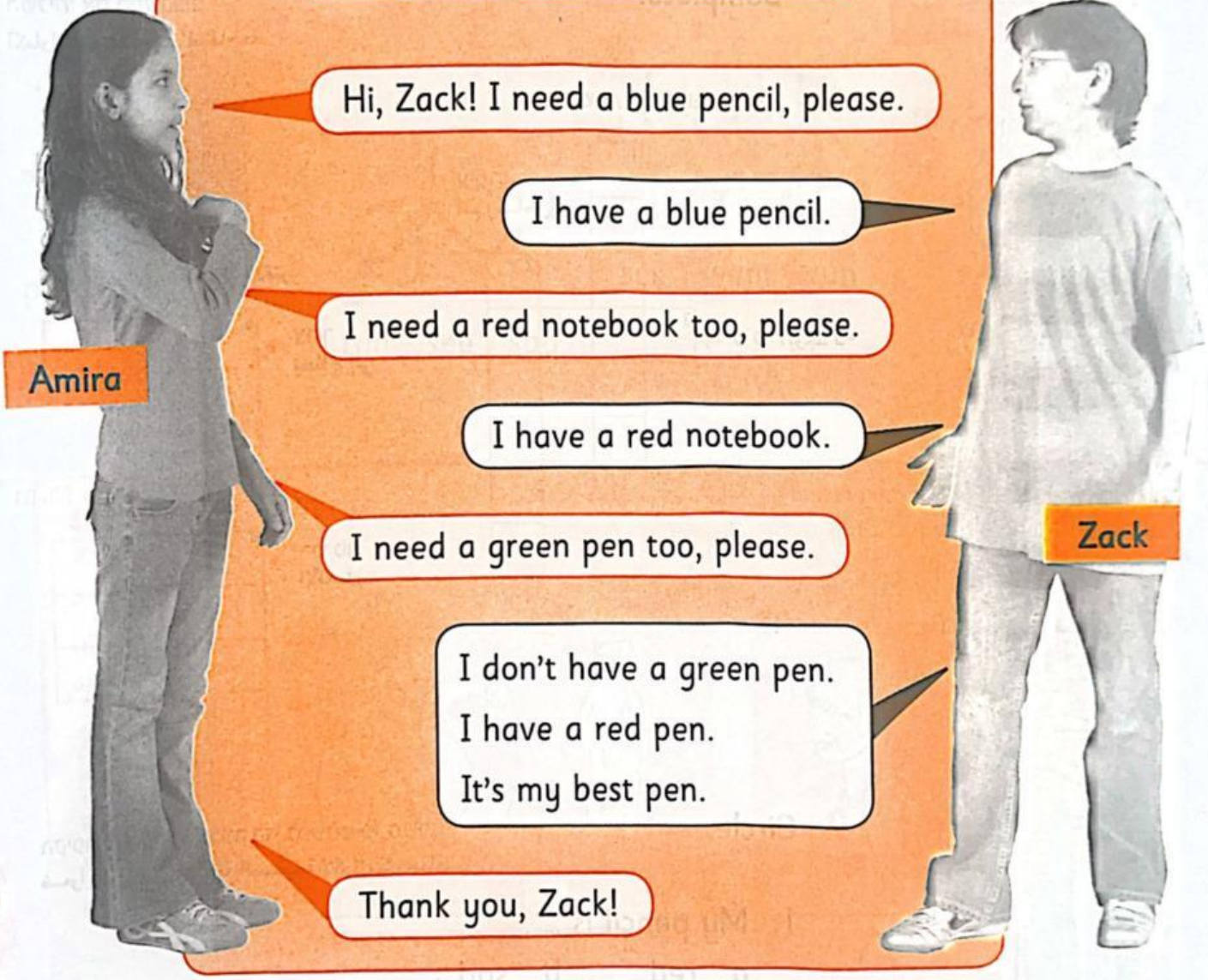

Scanned with CamScanner
LIVEWORKSHEETS

4 Circle and color.

הקיפו את הפריטים שאמירה רוצה. לאחר מכן, צבעו את הפריטים לפי השיחה.
ضعوا دائرة حول الأغراض التي تريدها أميرة، ثمّ لوّنوا الأغراض حسب الحوار.

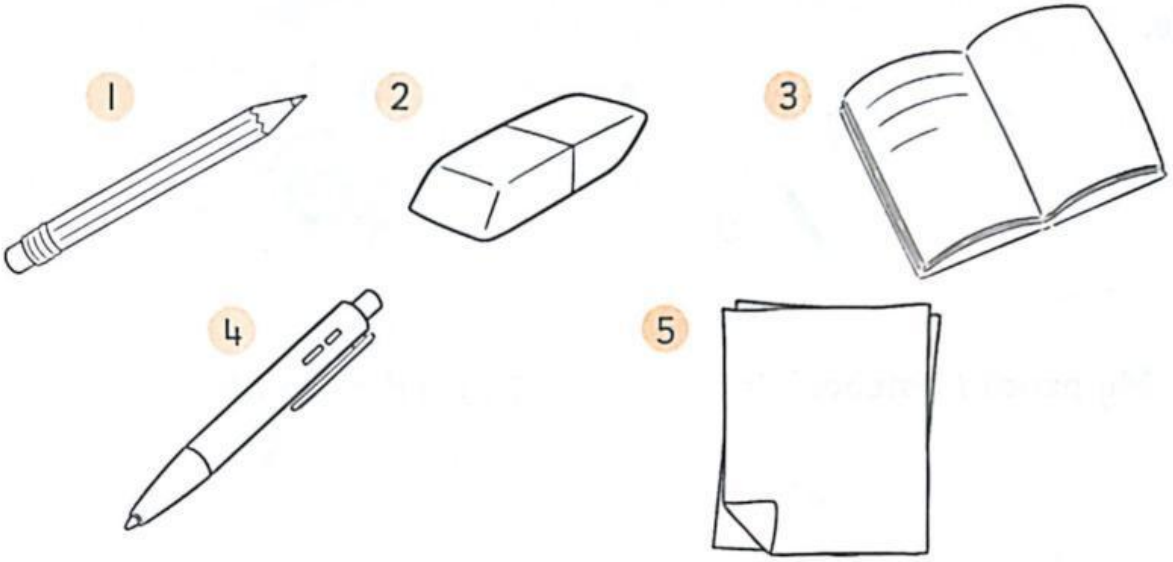

5 Tick.

סמנו ב- ✓ מי אומר כל משפט.
ضعوا ✓ لمن يقول كلّ جملة.

	Amira	Zack
1. I need a blue pencil.		
2. I have a blue pencil.		
3. I need a red notebook.		
4. I have a red notebook.		
5. I need a green pen.		
6. I don't have a green pen.		
7. I have a red pen.		
8. It's my best pen.		

Scanned with CamScanner
LIVEWORKSHEETS