Задачі на повторення

□

¬(0) ∨ 1 = □

□ □ □

¬(0 ∧ 1) ∨ ¬(0) = □

□ □

¬(0 ∧ (1 ∧ 1)) = □

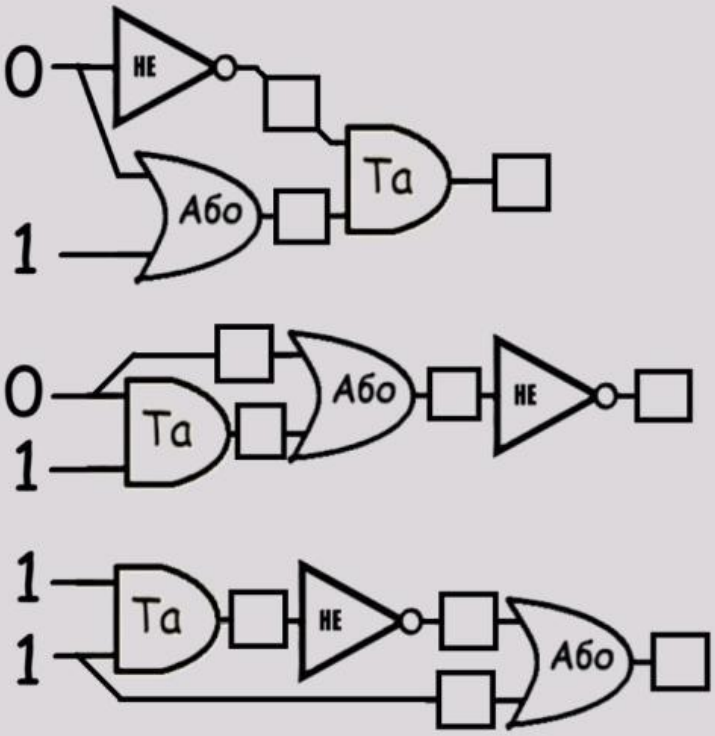

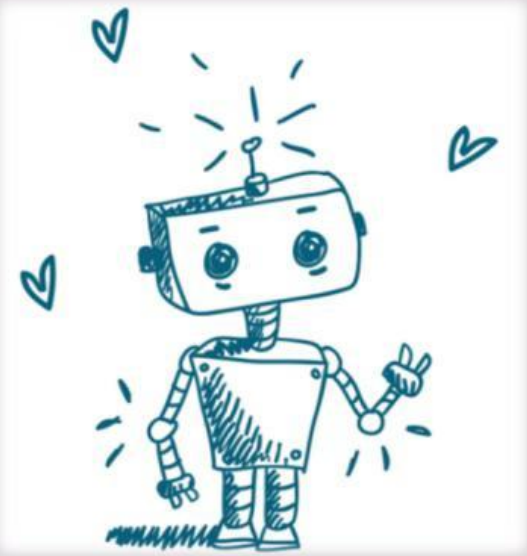

LIVEWORKSHEETS