Kelas VIII

LEMBAR KERJA PESERTA DIDIK

Sifat, Luas, dan Keling Segi empat

Nama :

Kelas :

Mata Pelajan :

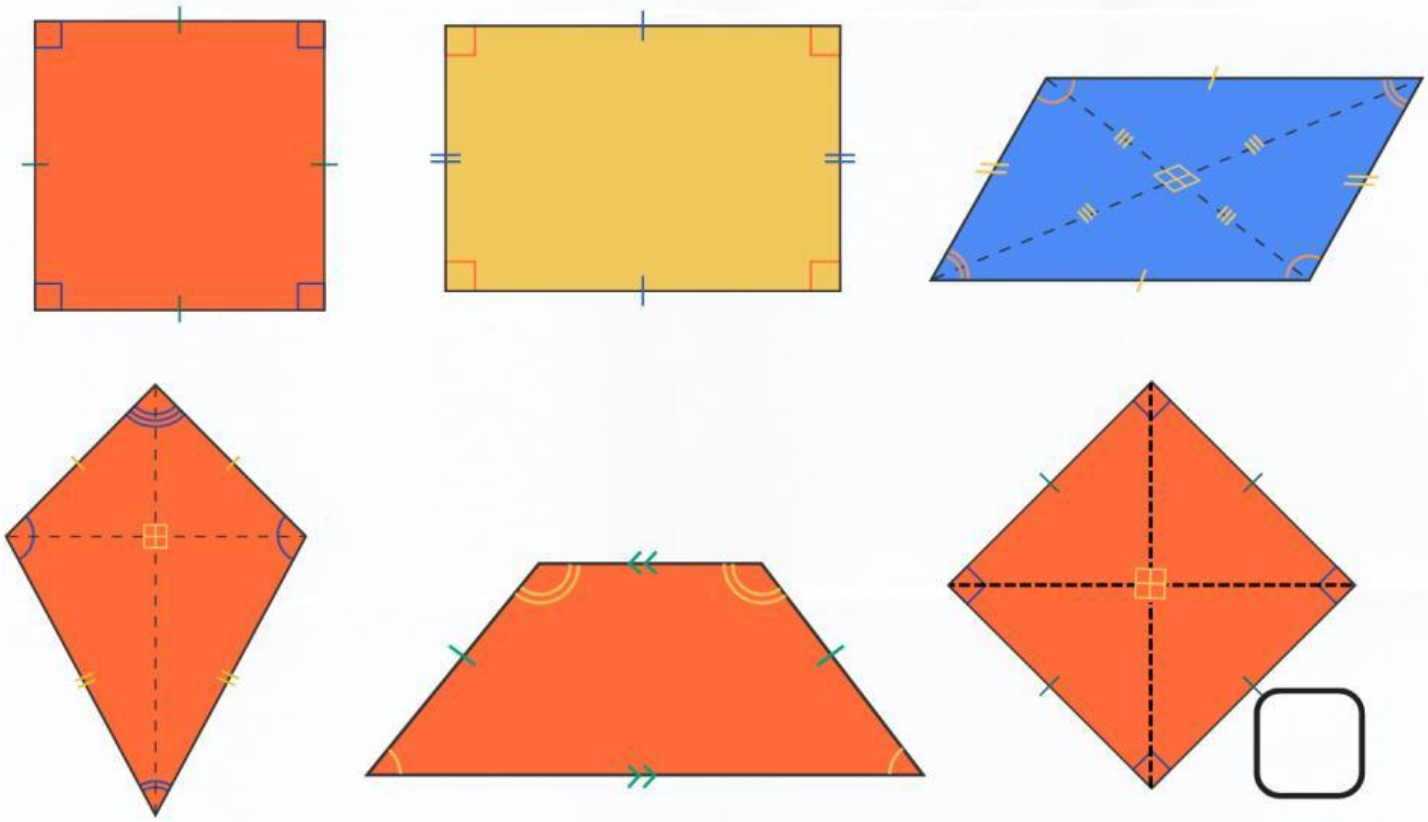

Pengarang : Pedro Bigo

LIVEWORKSHEETS

SIMAK VIDEO DI BAWAH INI :

Oiya, Jangan lupa Catat hal-hal penting yang ada didalam video

KEGIATAN 1

BERIKAN NAMA SEGI EMPAT YANG BENAR DAN TEPAT !!!

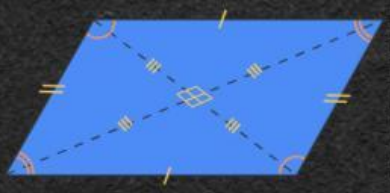

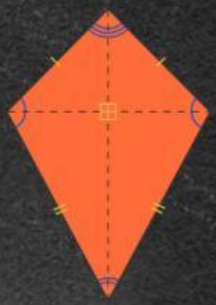

- PERSEGI PANJANG
- JAJAR GENJANG
- LAYANG-LAYANG
- TRAPESIUM
- BELAH KETUPAT
- PERSEGI

LIVEWORKSHEETS

Permasalahan 5

Perhatikan gambar dibawah ini !

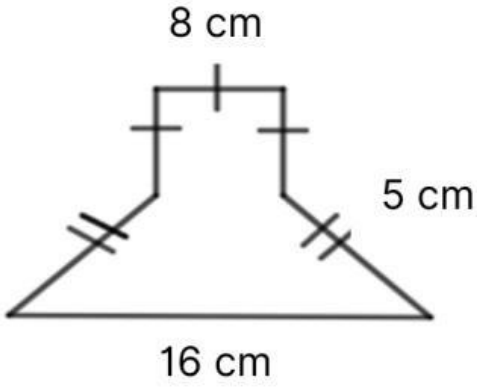

Luas bangun datar pada gambar diatas adalah.....

Penyelesaian :

Diketahui :

- Bangun pada gambar adalah gabungan dari Persegi dan Trapesium
- Bangun Persegi memiliki panjang sisi 8 cm
- Bangun Trapesium panjang salah satu sisi 16 cm dan panjang sisi miring 5 cm

Ditanya : Luas bangun datar pada gambar diatas adalah.....

Jawab :

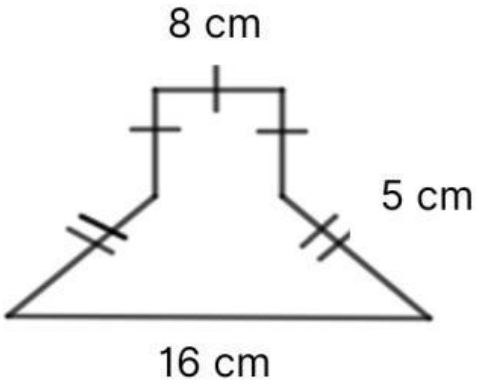

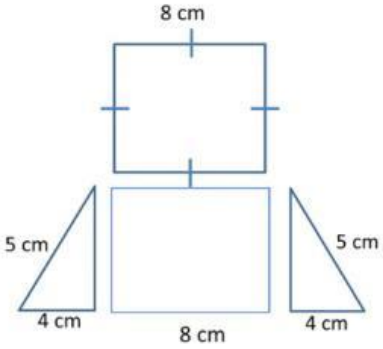

Tinggi Trapesium

$$t = \sqrt{5^2 - 4^2}$$

$$t = \sqrt{9} = 3\ cm$$

Luas Trapesium

$$L = \frac{(a+b) \times t}{2}$$

$$L = \frac{(\ldots\ldots + \ldots\ldots) \times \ldots\ldots\ldots}{2}$$

L = ...cm²

Luas Persegi

L = 8 cm X 8 cm

L = ... cm²

Luas Keseluruhan

L = L.Trapesium + L.Persegi

L = ...cm + ...cm

L = ... cm²

LIVEWORKSHEETS