NÚMEROS CONECTADOS



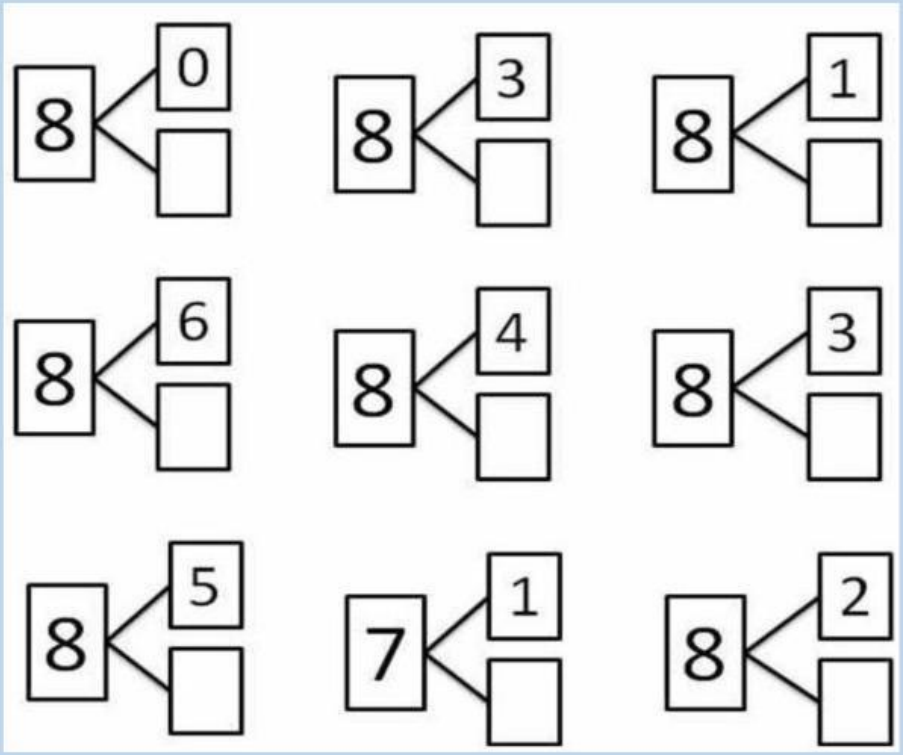

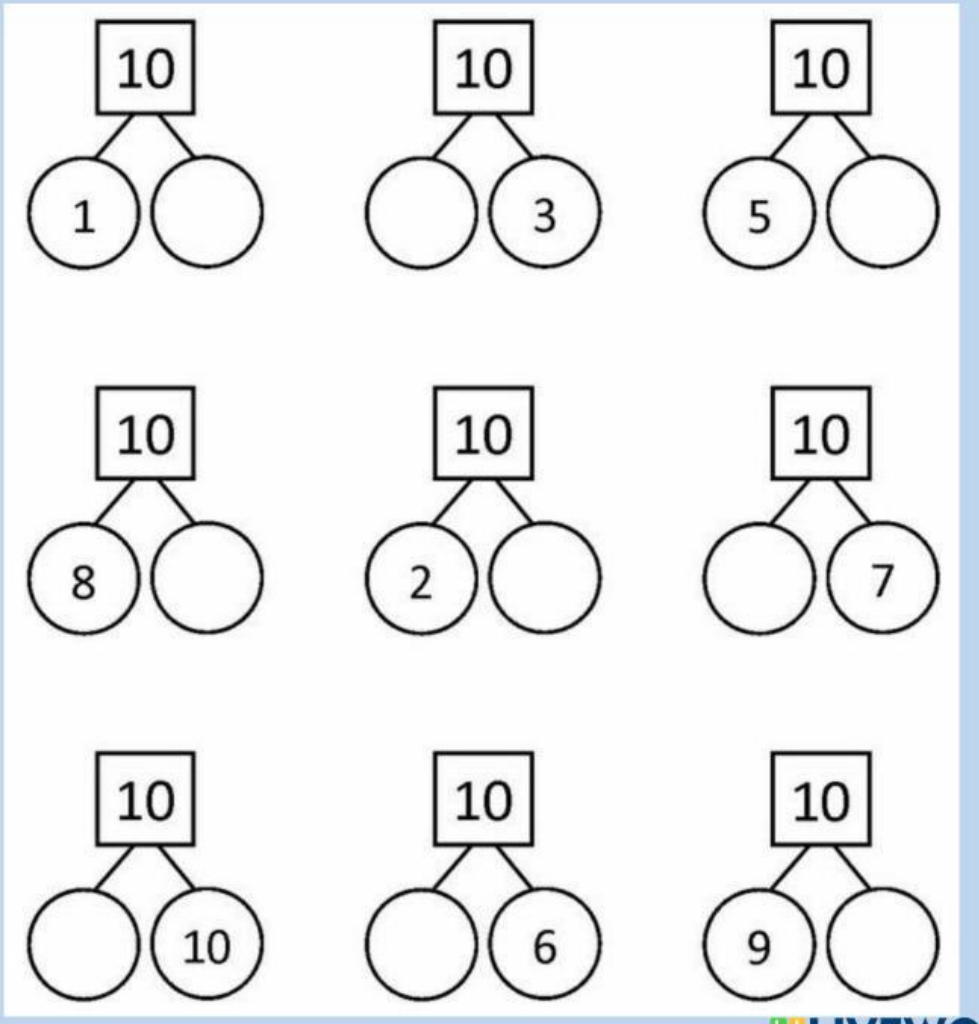

LIVEWORKSHEETS