Заповни числові фігури.

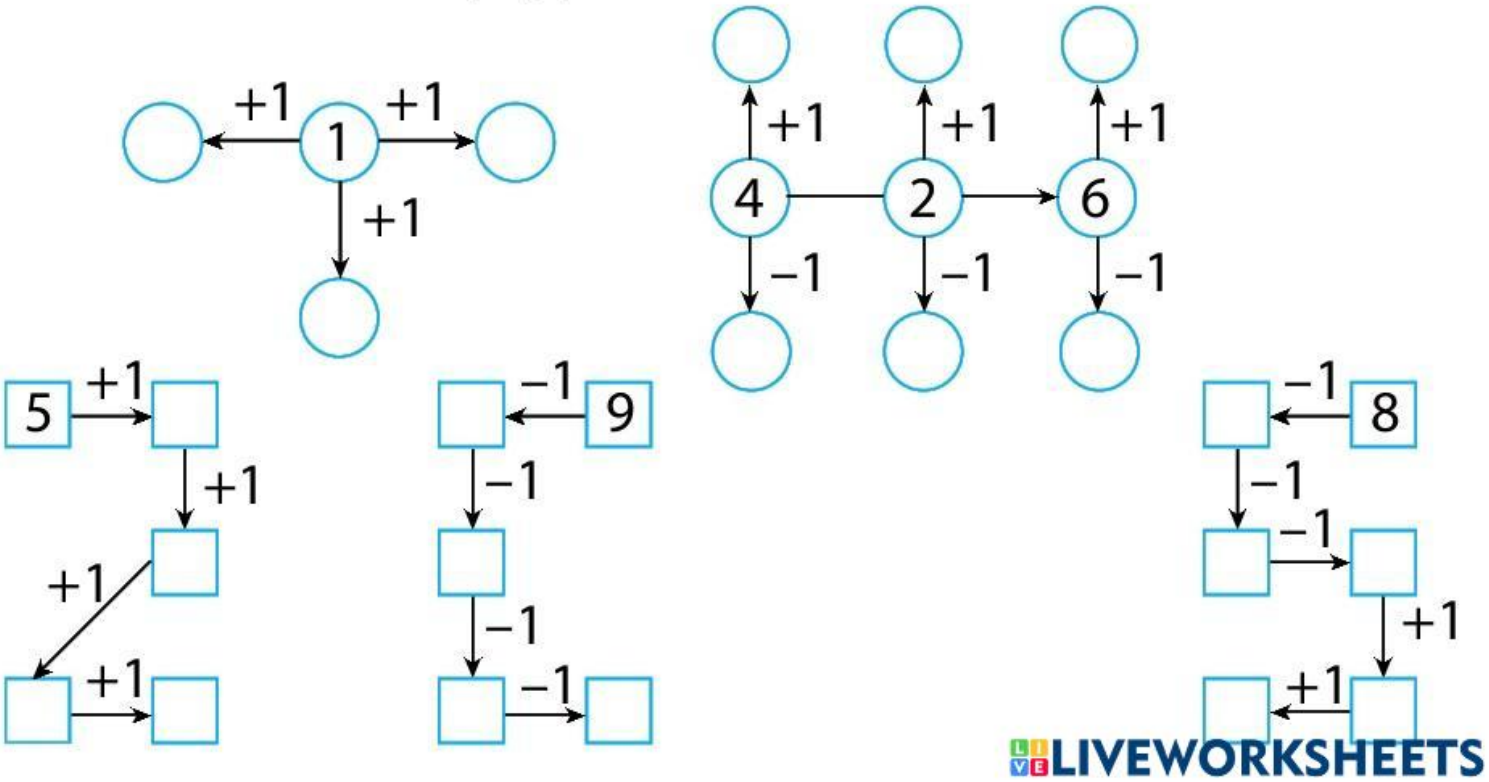

LIVEWORKSHEETS