Physics

Gr10 (2020-2021)

مدرسة السيلية الثانوية للبنات

قسم الفيزياء

الاسم: ..... الصف----------

الوحدة الخامسة: اساسيات الكهرباء التيارية

من خلال دراستك السابقة لقانون أوم، ضع البيانات الآتية في مكانها الصحيح على الدائرة الكهربائية الموضحة بالشكل:

أميتر **فولتميتر**

مقاومة **خلية كهربائية**

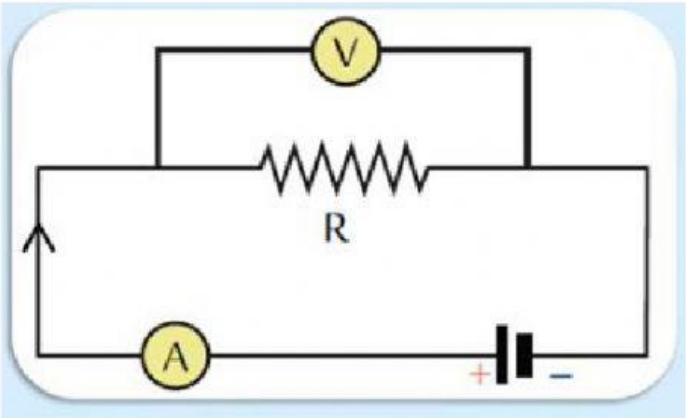

جزاك الله خير
وبارك فيك
وأثابك الجنه إن شاء الله

رؤيتنا: الريادة في توفير فرص تعلم دائمة ومبتكرة وذات جودة عالية للمجتمع القطري.
رسالتنا: تنظيم ودعم فرص تعلم ذات جودة عالية لجميع المراحل والمستويات، وذلك بهدف تنمية المعارف والمهارات والاتجاهات اللازمة لأفراد المجتمع القطري، بما يناسب إمكاناتهم وقدراتهم وفق القيم والاحتياجات

LIVEWORKSHEETS