Phiếu bài tập

BÀI 8 Sơ đồ hình cây. Tổ chức thông tin trong máy tính

1 Hãy điền các từ, cụm từ: *nhánh con*, *sơ đồ hình cây*, *nhánh*, *gốc* vào chỗ chấm cho thích hợp.

..... là một loại sơ đồ đơn giản, dễ sử dụng. Sơ đồ hình cây bắt đầu với một ....., phân thành các ..... Mỗi nhánh lại phân thành các ..... hoặc lá.

2 Đánh dấu ✓ vào ô trống tương ứng.

	Đúng	Sai
a) Sơ đồ hình cây có nhiều gốc, nhiều nhánh, nhiều nhánh con và lá.	☐	☐
b) Sơ đồ hình cây có một gốc, nhiều nhánh, nhiều nhánh con và lá.	☐	☐
c) Sơ đồ hình cây có thể dùng để biểu diễn một cách sắp xếp, phân loại.	☐	☐
d) Ổ đĩa, thư mục và tệp trong máy tính được tổ chức, sắp xếp dưới dạng sơ đồ hình cây.	☐	☐

3 Bà ngoại An sinh được hai người con gái là mẹ An và dì Lan. Mẹ An sinh được An và em Ánh. Dì Lan sinh được em Minh và em Mai. Hãy điền các cụm từ: *mẹ An*, *em Mai*, *em Ánh*, *dì Lan* vào cây gia đình sau đây sao cho đúng.

4 Hãy nối mỗi biểu tượng ở cột A với một mô tả ở cột B sao cho đúng.

A	B
1)	a) Thư mục
2)	b) Tệp
3)	c) Ổ đĩa

LIVEWORKSHEETS

5 Đánh dấu ✓ vào ô trống tương ứng.

	Đúng	Sai
a) Thông tin trong máy tính được lưu trữ thành các tệp.	☐	☐
b) Mỗi tệp đều có tên và biểu tượng.	☐	☐
c) Các thư mục được sắp xếp trong các tệp để dễ quản lí và tìm kiếm.	☐	☐
d) Mỗi thư mục có thể chứa các thư mục khác gọi là các thư mục con.	☐	☐
e) Các thư mục con trong cùng một thư mục có thể trùng tên nhau.	☐	☐
f) Các thư mục và tệp được lưu trữ trong các ổ đĩa.	☐	☐
g) Ổ đĩa còn được gọi là thư mục gốc.	☐	☐

6 Các tệp ảnh chụp trong mỗi dịp đi chơi của gia đình bạn Khoa được đặt trong một thư mục trong máy tính. Tên thư mục là địa danh mà họ đi thăm.

Năm 2019 gia đình Khoa có ba chuyến đi là: thăm thành phố Đà Lạt, thăm thành phố Sa Pa và tắm biển ở Phú Quốc. Năm 2020 có hai chuyến đi là: thăm thành phố Vũng Tàu, thăm đảo Cát Bà. Năm 2021 do dịch Covid-19 nên cả nhà chỉ về thăm quê ngoại ở Hải Phòng.

Em hãy biểu diễn cách sắp xếp các thư mục ảnh trong máy tính của gia đình bạn Khoa bằng sơ đồ hình cây bằng cách điền tên thư mục vào hình dưới đây.

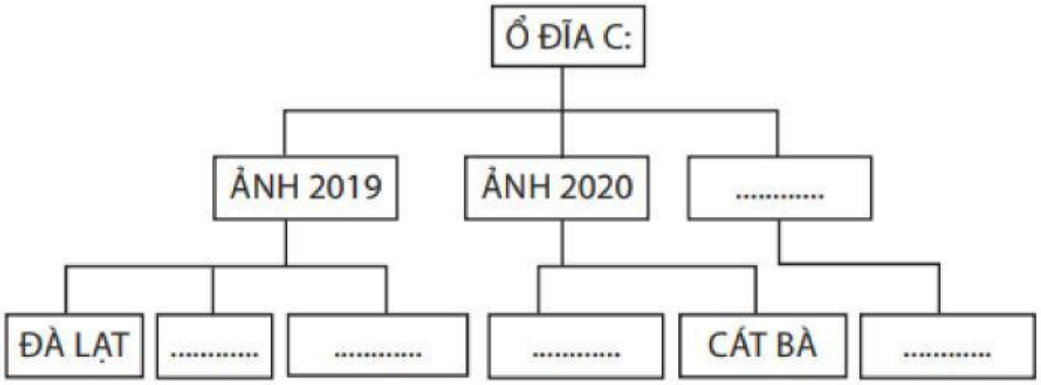

7 Hãy quan sát các hình và điền các từ, cụm từ: *tệp*, *thư mục* vào chỗ chấm cho thích hợp.

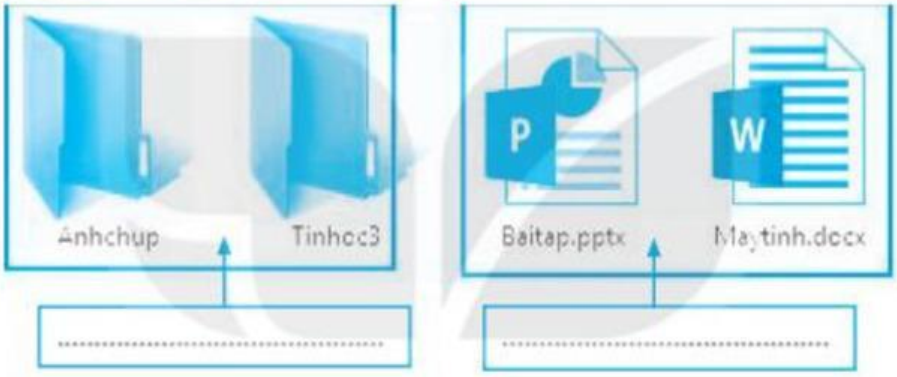

LIVEWORKSHEETS