1)

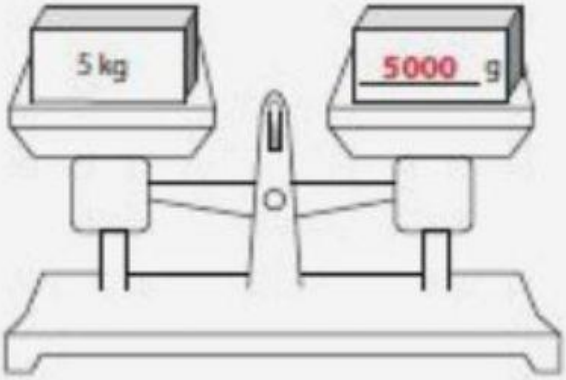

2)

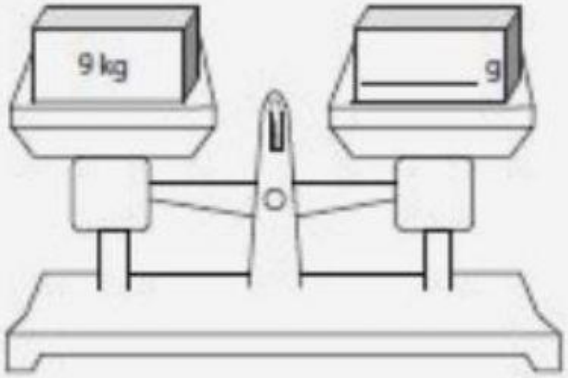

3)

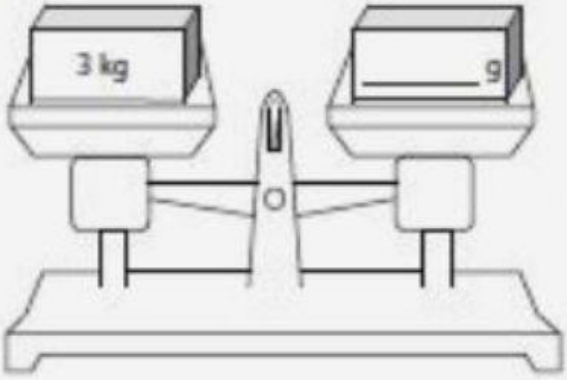

4)

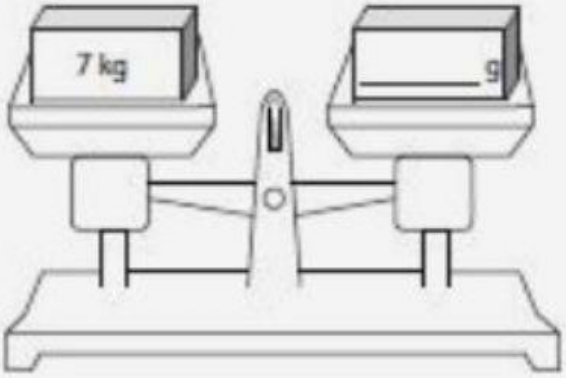

5)

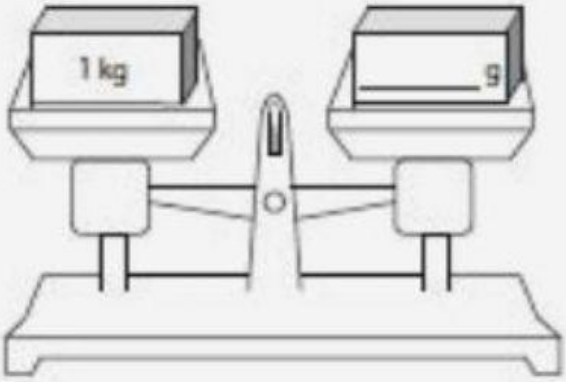

6)

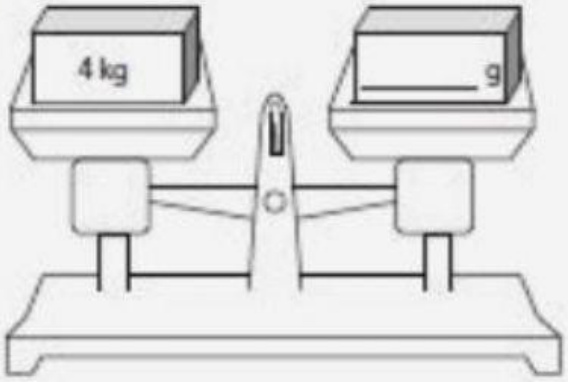

7)

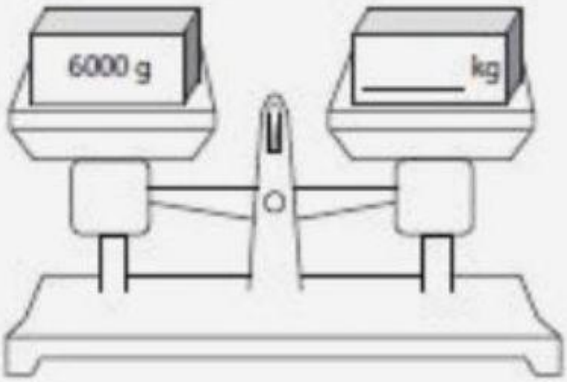

8)

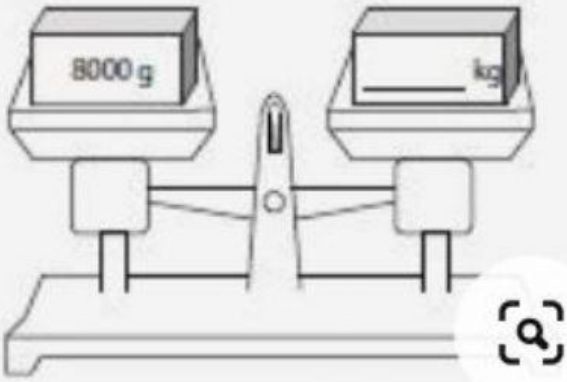

LIVEWORKSHEETS