الأدَوَات المَدْرَسِية

Match the words to the picture:

مِسْطَرَةٌ مِحْفَظَةٌ قَلَمٌ مِمحَاةٌ مَقَصٌ

مِبْرَاةٌ كُرَّاسٌ غِرَاء

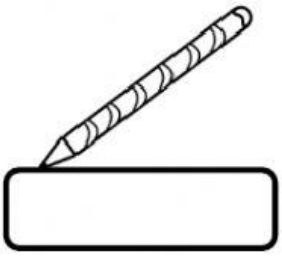

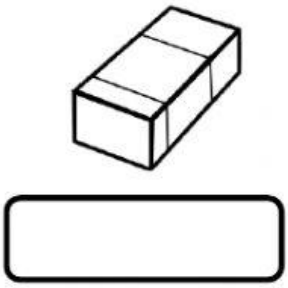

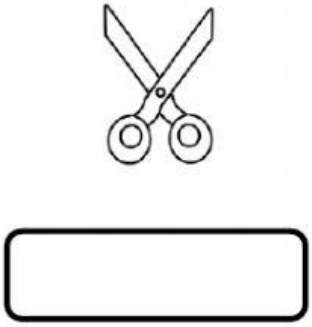

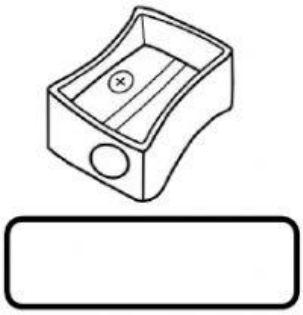

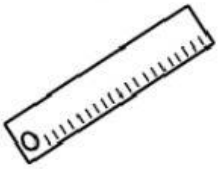

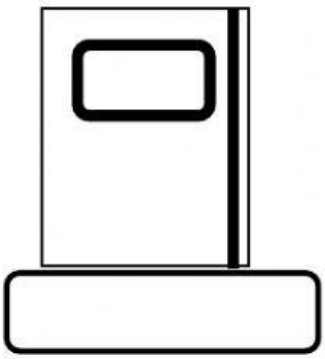

Seloua Nedjai