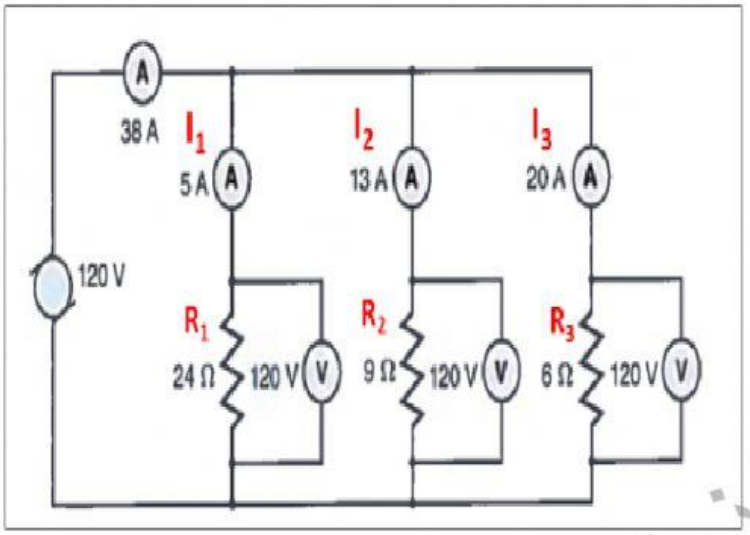

اكمل الجدول التالي مستخدما البيانات على الدائرة الكهربائية المجاورة :

فرق الجهد	V_1= V	V_2= V	V_3= V	V_{eq} = ...V
شدة التيار	I_1= .....A	I_2= .....A	I_3= .....A	I_{eq} = ...A
المقاومة	R_1= .....Ω	R_2= .....Ω	R_3= .....Ω	R_{eq} = ...Ω

$$R_{eq} = \frac{\Delta V_{eq}}{I_{eq}}$$

معلمة المادة نهلة محمد

تمنياتي لكم بالتوفيق معلمة المادة