PREGUNTAS PRÁCTICO:

1. **Completa los cuadros vacíos con el nombre correcto, en las antenas poner en que banda reciben (ej: VHF), en los elementos pasivos poner sólo si son PAU, departidor, derivador etc, no poner el número de salidas ni datos como atenuación, simplemente el elemento que es:**

   El esquema representa una distribución de señal de RTV-Sat en

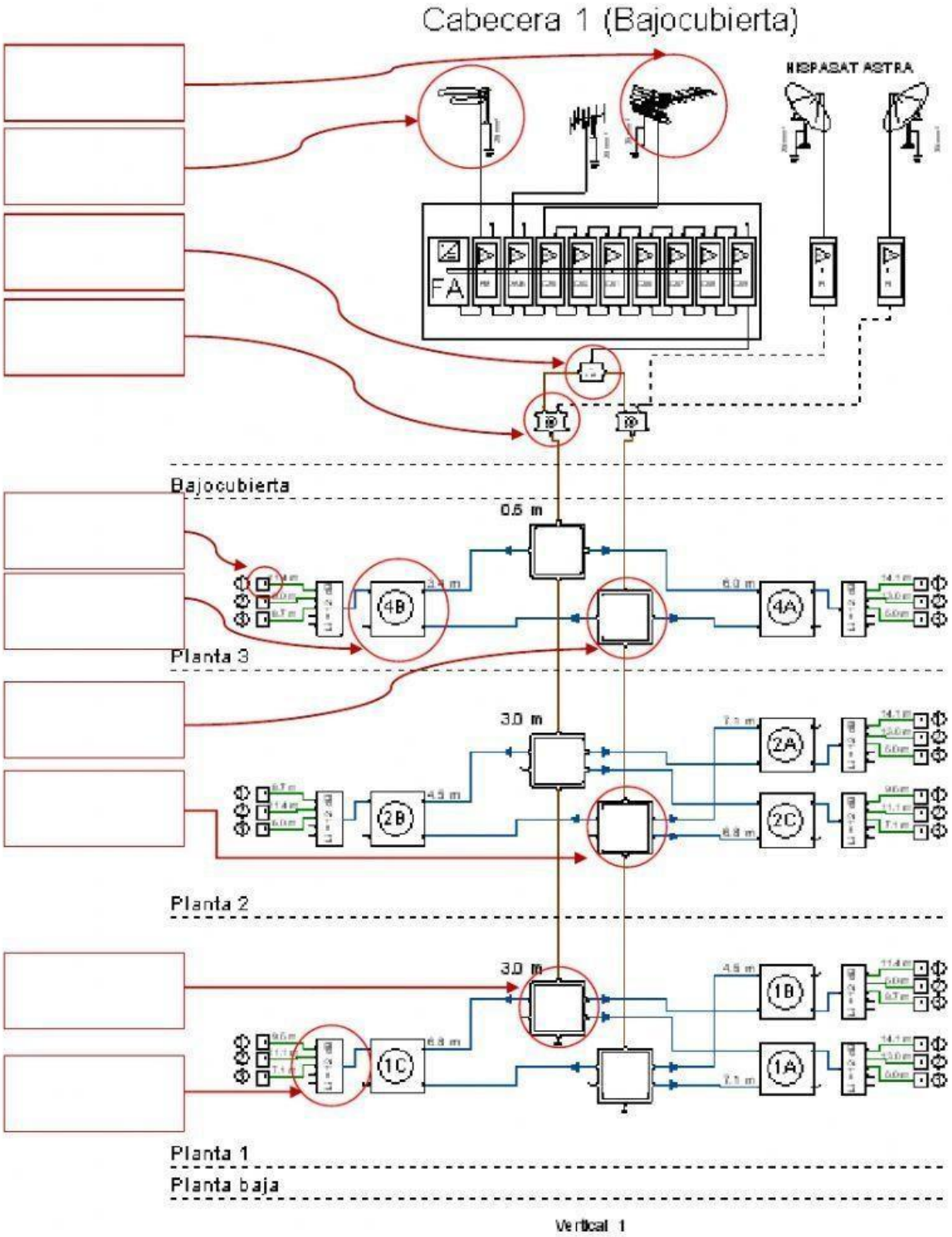

LIVEWORKSHEETS

2. **En esta imagen se representa un sistema de captación, pon las distancias que corresponden en los recuadros vacíos:**

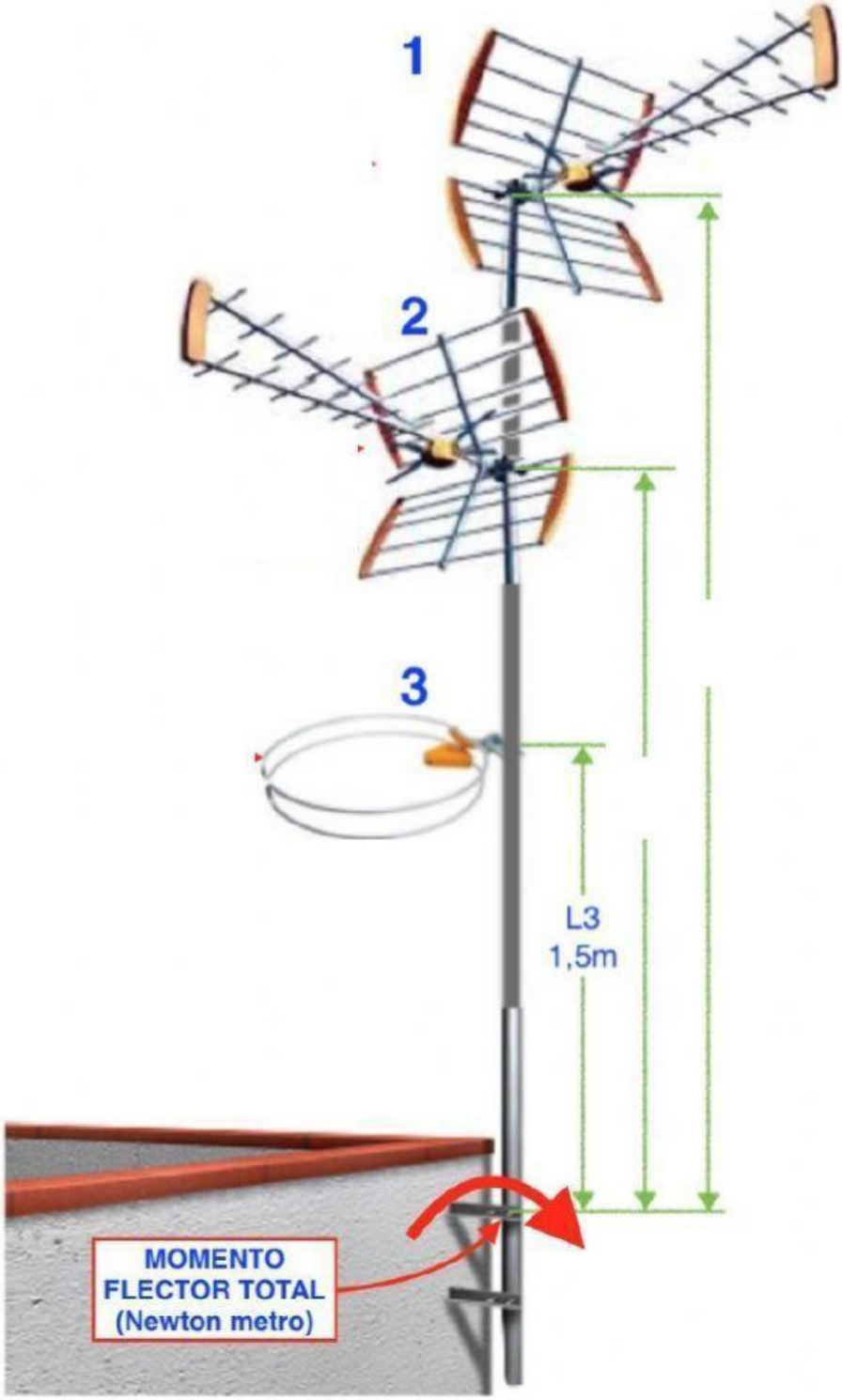

LIVEWORKSHEETS

3. **Nombra las partes de una antena.**

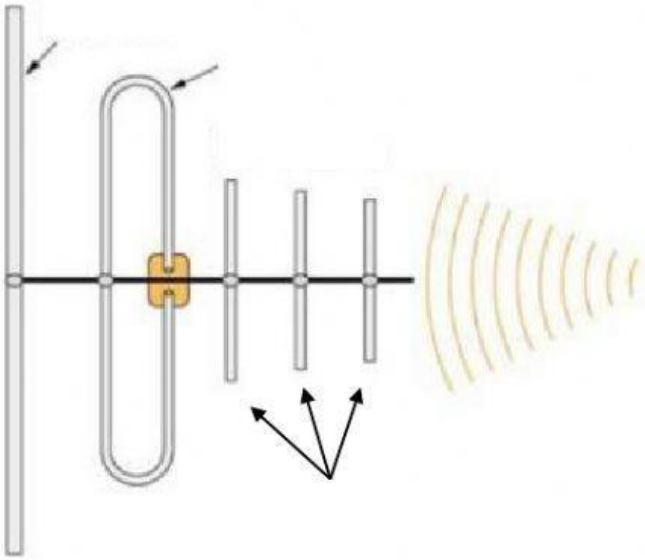

LIVEWORKSHEETS

4. Vincula la descripción con cada elemento mediante flechas.

Elementos pasivos que reparten la señal en varias líneas de transmisión, por lo que están constituídos por una entrada y varias salidas.

Carga 57 Ω de conexión F.

Conector F para cable coaxial de 7mm.

Perno o también llamado perrillo, sujeta el cable de acero para vientos en los sistemas de captación(viento)

Elemento que posee una salida de paso que tiene poca atenuación para dar la señal a otro derivador en cascada.

Elemento empleado para la tensión del cable de acero.

Mezclador de señal satélite y terrestre.

Módulo de conexión para la terminación de pares numerado.

LIVEWORKSHEETS