تدريبات علاجية إثرائية في فصل القسمة للصف الخامس - الفصل الأول

س١: أوجد ناتج كلًا مما يلي :

١٨٠ ÷ ٣ =	٣٦٠÷٦٠=	١٥٠٠٠÷٥٠٠=	٢٠٠٠÷٤=

س٢: قدر ناتج القسمة في كلًا مما يأتي ، ثم أوجد الناتج وتحقق من صحته

١٣٩ ÷ ٤

التقدير هو ÷ =

خطوات القسمة:

خطوات القسمة المطولة :
١- أقسم
٢- أضرب
٣- أطرح
٤- أنزل العدد
٥- أعيد الخطوات

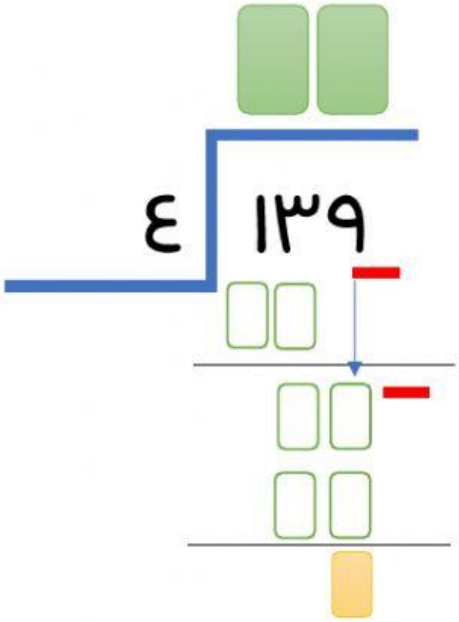

التحقق :

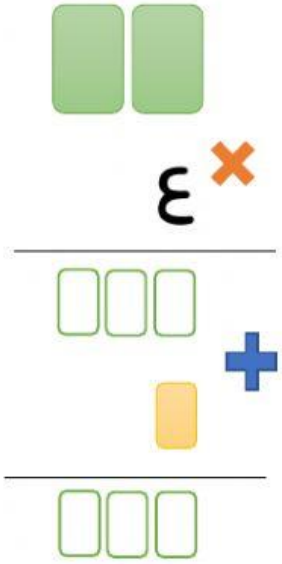

ناتج القسمة هو : و الباقي

نتحقق من ناتج القسمة من خلال العملية التالية

(ناتج القسمة × المقسوم عليه) + الباقي "إن وجد" إذا كان الناتج يساوي المقسوم إذا ناتج القسمة صحيح

س٣: قدر ناتج القسمة في كلًا مما يأتي ، ثم أوجد الناتج وتحقق من صحته

٢١٦ ÷ ١٨

التقدير هو ÷ =

خطوات القسمة:

خطوات القسمة المطولة :
١- أقسم
٢- أضرب
٣- أطرح
٤- أنزل العدد
٥- أعيد الخطوات

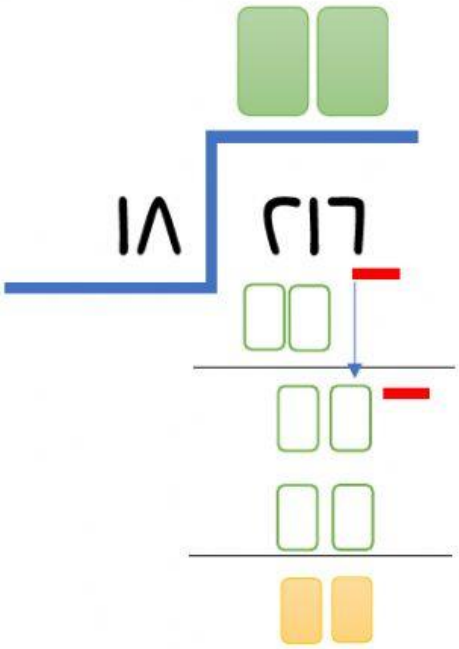

التحقق :

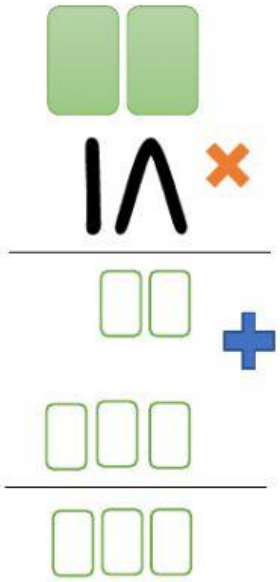

ناتج القسمة هو : و الباقي

نتحقق من ناتج القسمة من خلال العملية التالية

(ناتج القسمة × المقسوم عليه) + الباقي "إن وجد" إذا كان الناتج يساوي المقسوم إذا ناتج القسمة صحيح

س٤ : اختر الإجابة الصحيحة :

تفسير باقي القسمة : قررت المدرسة تنظيم رحلة لطلابها ومعلميها البالغ عددهم ٣٥٤ طالبًا و معلمًا إلى معرض علمي ، إذا كانت كل حافلة تسع ٣٠ شخصًا ،فكم حافلة يتطلب نقل جميع الطلاب والمعلمين ؟

أ) ١٠ حافلات	ب) ١١ حافلة	ج) ١٢ حافلة	د) ١٣ حافلة