ÁREA DEL PRISMA

RECUERDA

Para calcular el área de un prisma se siguen 3 pasos:

1. Se calculan las áreas de las caras laterales.
2. Se calculan las áreas de las bases.
3. Se suman las áreas de las caras laterales y las bases.

Calcula el área del prisma, paso a paso:

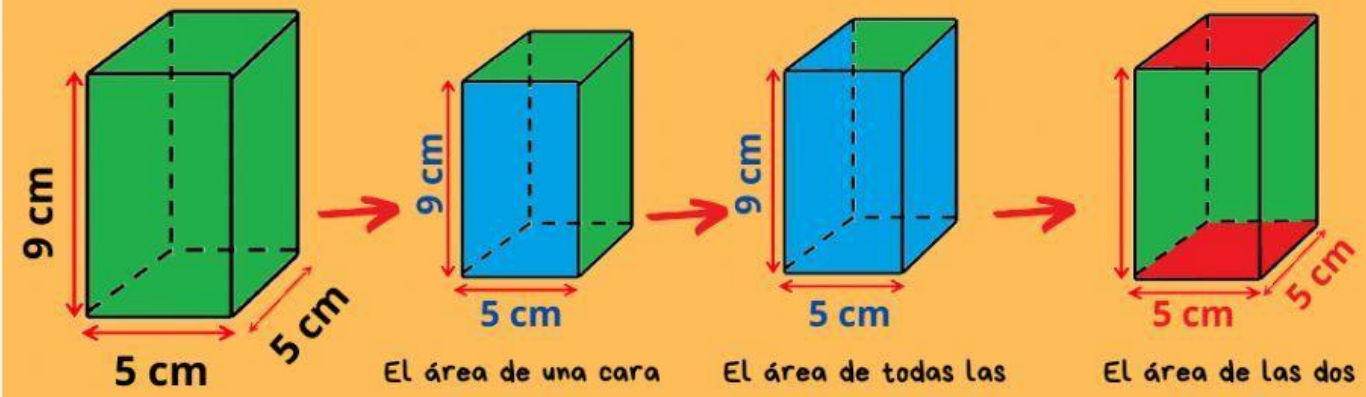

El área de una cara lateral es: _____ cm^2

El área de todas las caras laterales es: _____ cm^2

El área de las dos bases es: _____ cm^2

Área del prisma: _____ cm^2

Calcula el área del prisma, paso a paso:

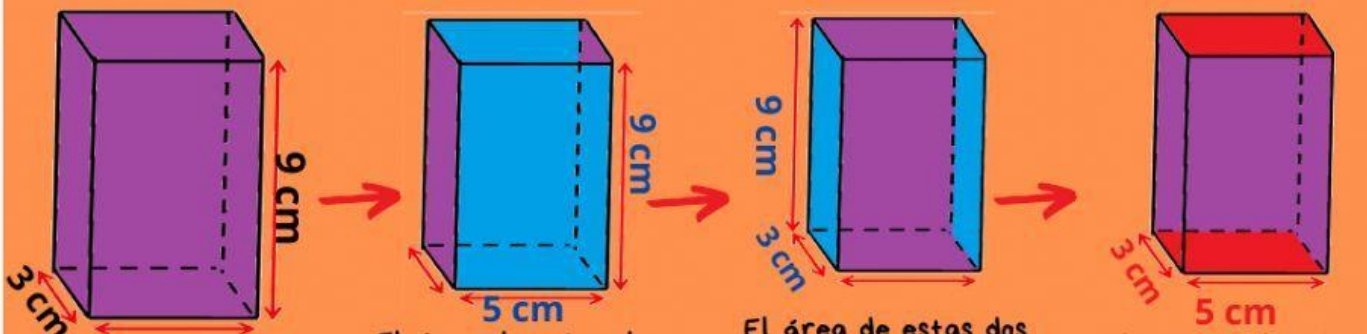

El área de estas dos caras laterales es: _____ cm^2

El área de estas dos caras laterales es: _____ cm^2

El área de las dos bases es: _____ cm^2

Área del prisma: _____ cm^2

Calcula el área del prisma:

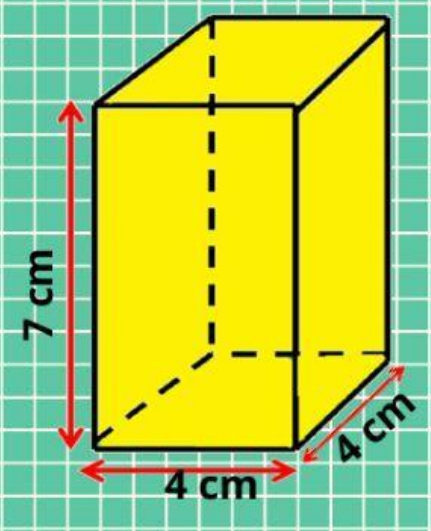

Área del prisma: _____ cm^2

Calcula el área del prisma:

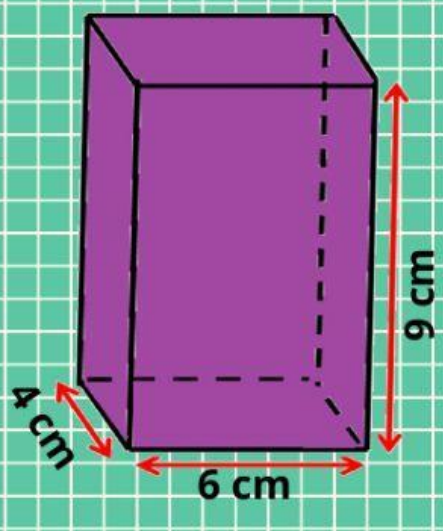

Área del prisma: _____ cm^2

Calcula el área del prisma:

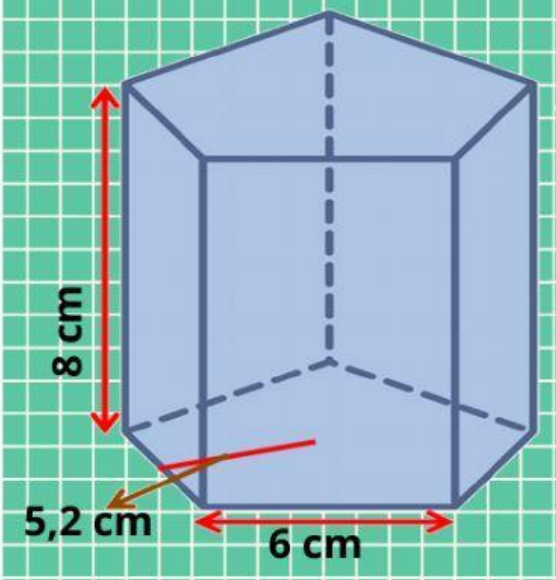

Área del prisma: _____ cm^2