BAHAGIAN B

[*20 markah*]

Jawab ***semua*** *5 soalan objektif pelbagai bentuk dalam bahagian ini.*

1. Match each of the following with the correct value.
Padankan setiap yang berikut dengan nilai yang betul.

[4 marks / *4 markah*]

Answer / *Jawapan*:

$(-3)^3$	-49
$(-7)^2$	-27
$\sqrt{289}$	-4
$\sqrt[3]{-64}$	17
	27
	49

2. (i) Fill in the box with symbol ' $<$' or ' $>$'.
Isi petak dengan symbol ' $<$' atau ' $>$'.

[2 marks / *2 markah*]

Answer / *Jawapan*:

-3 ☐ -7 $\qquad$ 3 ☐ 7

$<$ $\qquad$ $>$

(ii) Complete the inequality that represented by the given number line.
Lengkapkan ketaksamaan yang diwakili oleh garis nombor yang diberi.

[2 marks / *2 markah*]

Answer / *Jawapan*:

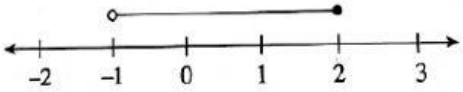

$\boxed{} < x \leq \boxed{}$

3. (i) State whether each of the following statements is correct or incorrect.
Nyatakan sama ada setiap pernyataan yang berikut ***benar*** *atau* ***tidak benar***.

[2 marks / *2 markah*]

Answer / *Jawapan*:

(a) A regular polygon with five sides has five symmetry axes.
Sebuah poligon sekata dengan lima sisi mempunyai lima paksi simetri. ☐

(b) All regular polygon has different length of sides.
Semua poligon sekata mempunyai panjang sisi yang berlainan. ☐

(ii) Match each of the following with the correct answer.
Padankan yang berikut dengan jawapan yang betul.

[2 marks / *2 markah*]

Answer / *Jawapan*:

(a)

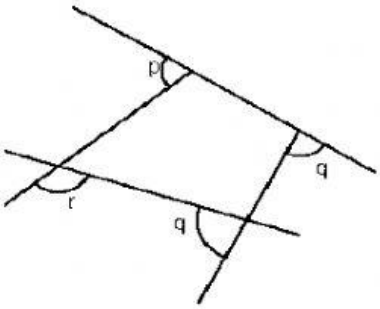

$p + 2q + r =$ _____

(b)

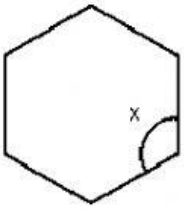

$x =$ _____

360	720	120	180

4. Diagram shows a set of data.
Rajah menunjukkan suatu set data.

4, 10, 5, 8, 7, 2, 6, 7

Fill in the boxes with the correct answer.
Isikan petak-petak kosong dengan jawapan yang betul.

[4 marks / *4 markah*]

Answer / *Jawapan*:

(i) Mode for the data.
Mod bagi data itu. [ ]

(ii) The frequency of the mode.
Kekerapan bagi nilai mod. [ ]

(iii) Median for the data.
Median bagi data itu. [ ]

(iv) Mean for the data.
Min bagi data itu. [ ]

5. Isi tempat kosong dengan sebutan yang betul.

$$ax + by = c$$

$$by = c - \square\, x$$

$$y = \frac{\square - \square}{\square}$$

[4 marks / *4 markah*]