Proyecto El Universo

Tarea 1: Cálculo de Circuitos

Nombre:	
Curso:	

Fórmulas para circuitos en serie y en paralelo.

Arrastre cada fórmula a donde corresponda.

$$R_T = R_1 + R_2 + \ldots + R_n \qquad I_T = I_1 + I_2 + \ldots + I_n \qquad V_{ab} = V_1 = V_2 = \ldots = V_n$$

$$\frac{1}{R_T} = \frac{1}{R_1} + \frac{1}{R_2} + \ldots + \frac{1}{R_n} \qquad I_T = I_1 = I_2 = \ldots = I_n \qquad V_{ab} = V_1 + V_2 + \ldots + V_n$$

	SERIE	PARALELO
Resistencia:		
Intensidad:		
Voltaje:		

Circuitos en serie

Calcule la resistencia e intensidad total para el siguiente circuito.

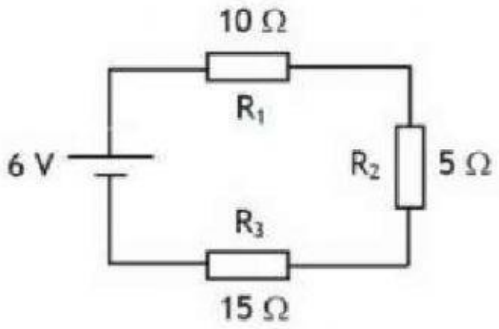

R_T= Ω

I_T= A

Circuitos en paralelo

Calcule el voltaje total y la intensidad total y en cada una de sus resistencias para el siguiente circuito.

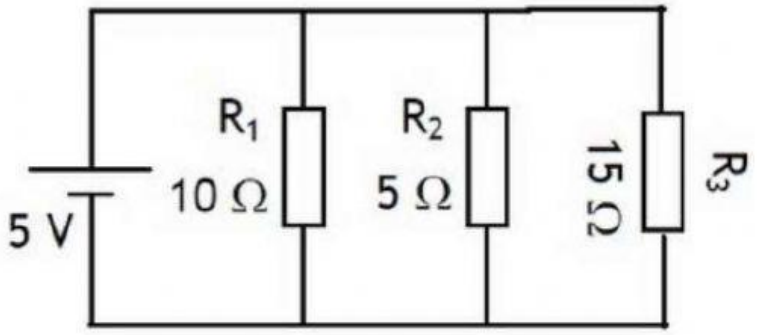

V_T= V

I_1= A

I_2= A

I_3= A

I_T= A

Calcule la corriente total del siguiente circuito

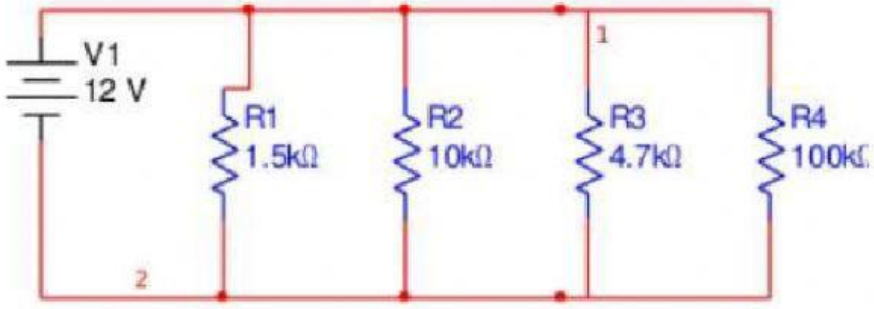

I_T= mA

Circuitos mixtos

Calcule las resistencias equivalentes de las resistencias 2 3 y 5 6, la resistencia total y la intensidad del siguiente circuito.

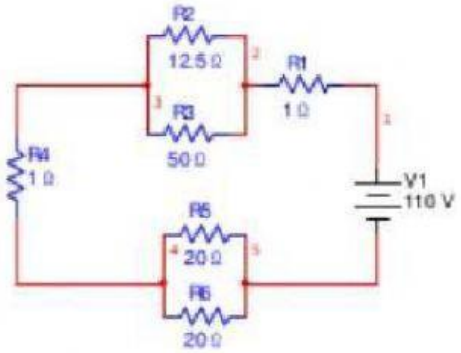

R_{23}= Ω

R_{56}= Ω

R_T= Ω

I_T= A