IEP “San Basilio”

ÁREAS

1. Halla el área de las siguientes figuras:

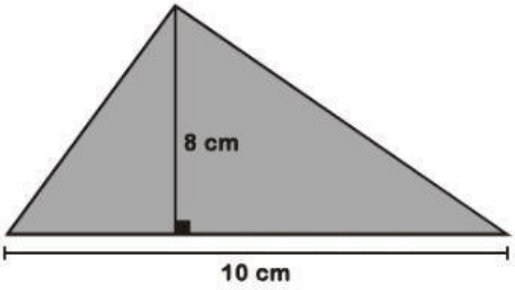

A = _____ cm2

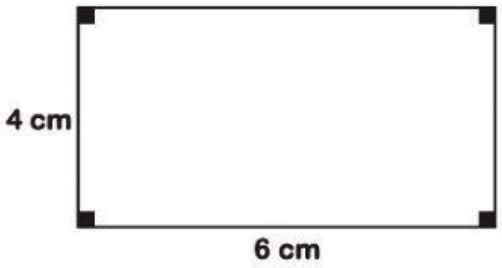

$A_{\square}$ = _____ cm2

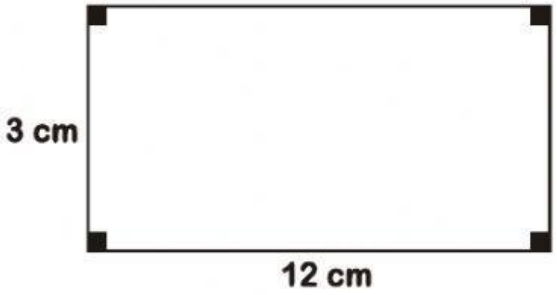

$A_{\square}$ = _____ cm2

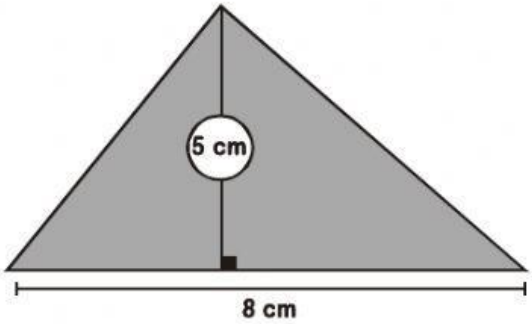

A = _____ cm2

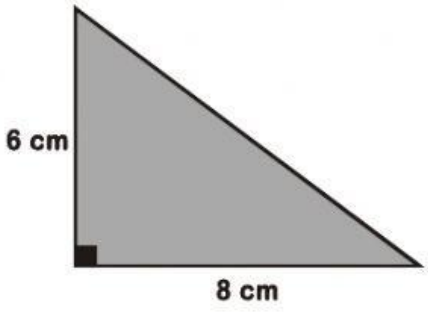

A = _____ cm2

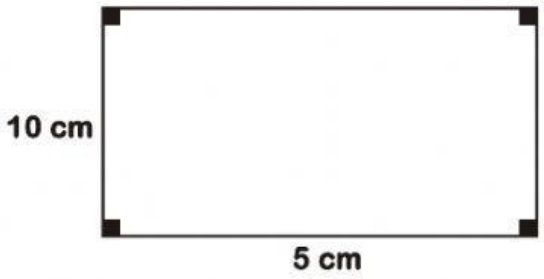

$A_{\square}$ = _____ cm2



$A_{\square}$ = _____ cm2

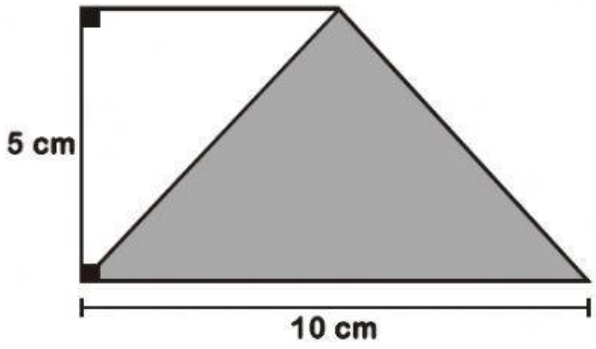

A = _____cm2

2. Calcula el área del trapecio.

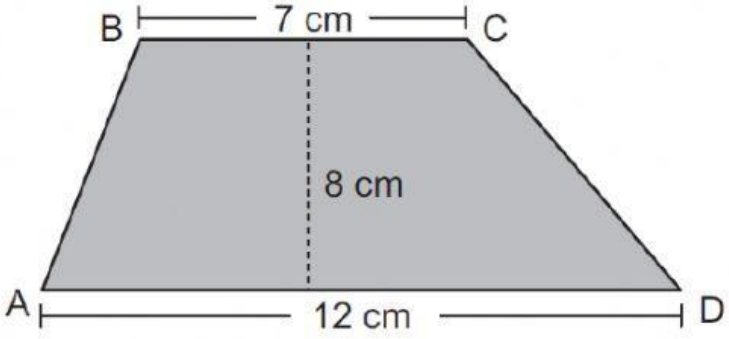

A= cm2

3. Halla el área del triángulo ABC. Su base mide el triple de su altura.

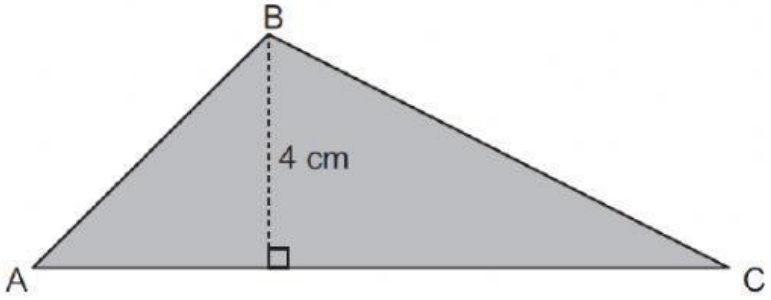

A= cm2

