مدرسة الكويت للتعليم الأساسي ح2 — العلوم للصف الثامن / درس 4.2 ف1

مجلس 2 -نطاق 1

اسم الطالبة	

ناتج التعلم للدرس:

كيف نحسب الجهد الكهربائي للمصابيح خلال دائرة التوالي ؟

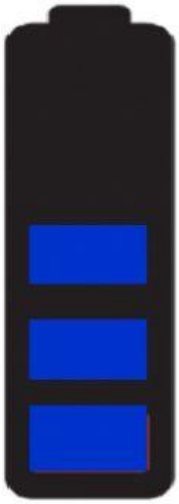

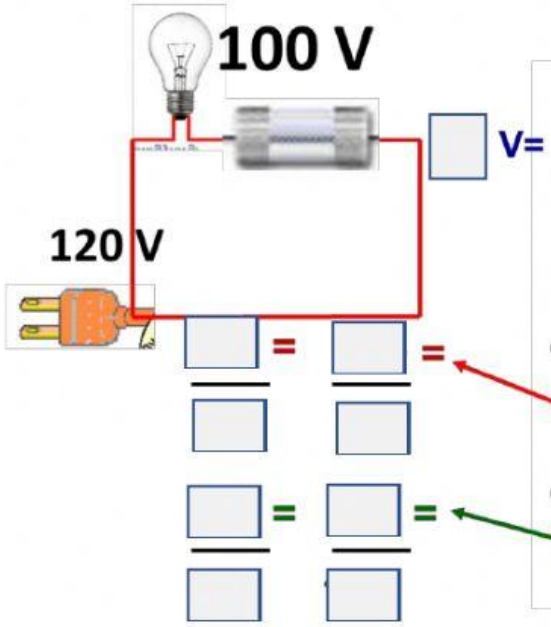

20. يتصل محرك كهربائي ومصباح في دائرة توال موصَّلة بمقبس تيار كهربائي في الحائط بجهد 120 V. يبلغ الجهد الكهربائي عبر المحرك 100 V.

a. ما الجهد الكهربائي عبر المصباح؟

b. ما كسر الطاقة الصادرة من مقبس التيار الكهربائي في الحائط الذي يتحول في المحرك الكهربائي؟

c. ما كسر الطاقة الصادرة من مقبس التيار الكهربائي في الحائط الذي يتحول في المصباح؟