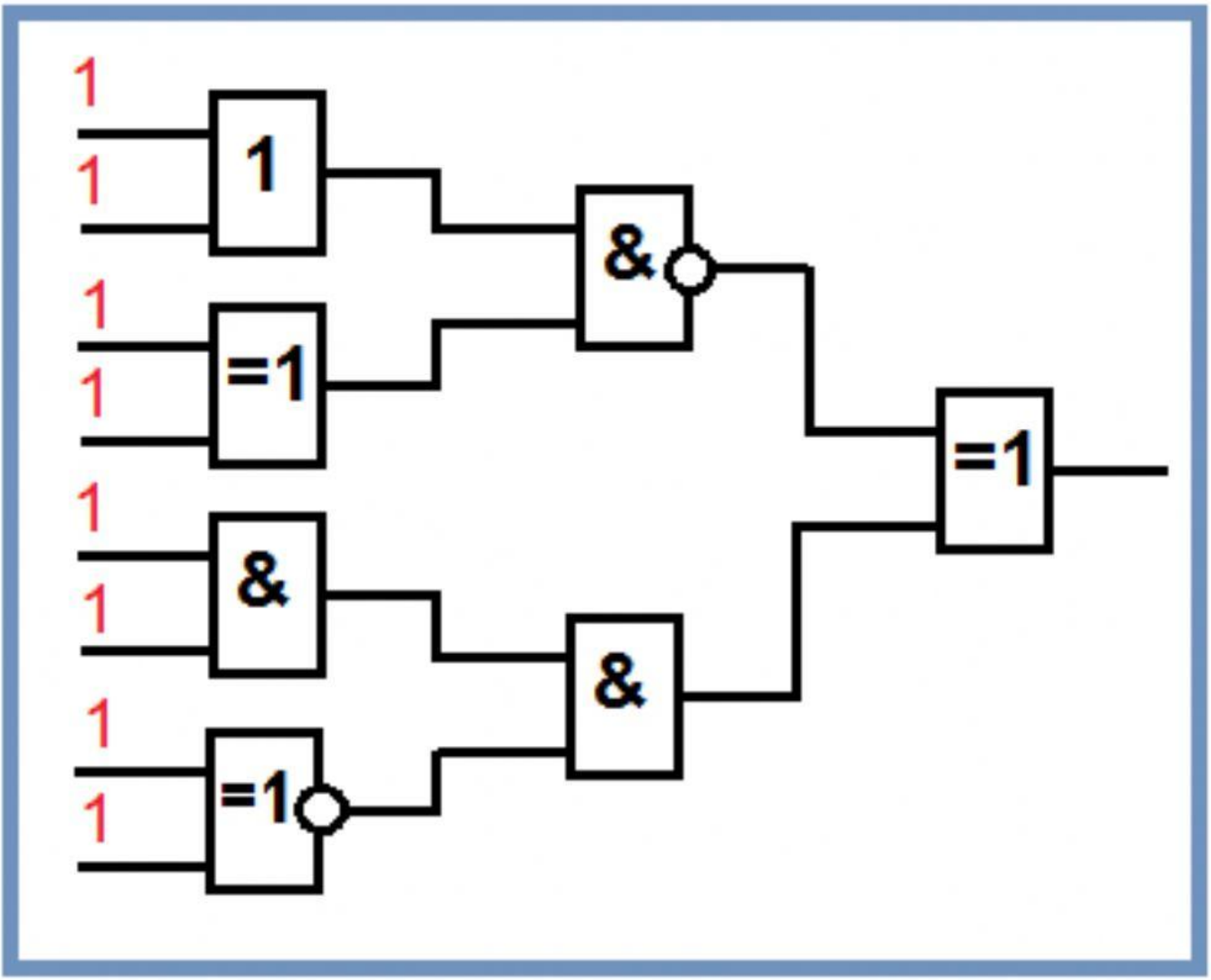
1
1
1
1
1
1
1
1
1
1
1
&
=1
&
=1
&
=1