ACTIVIDAD PARA CASA

✓ Halla la suma de una línea y completa los números que faltan.

a)

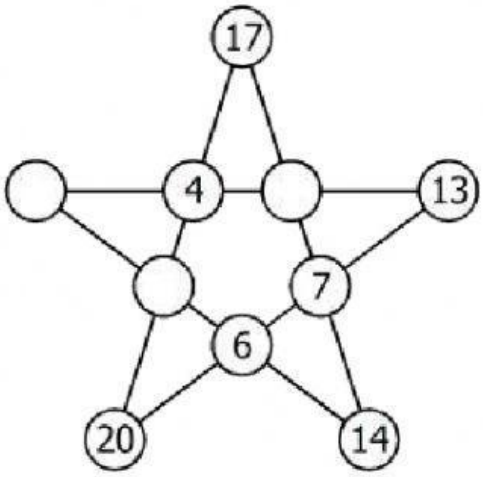

Suma: _____

b)

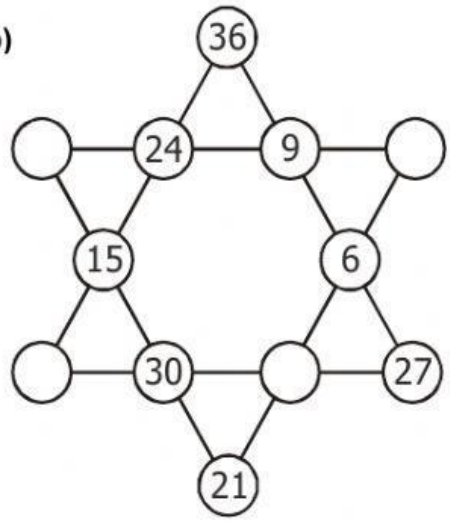

Suma: _____

c)

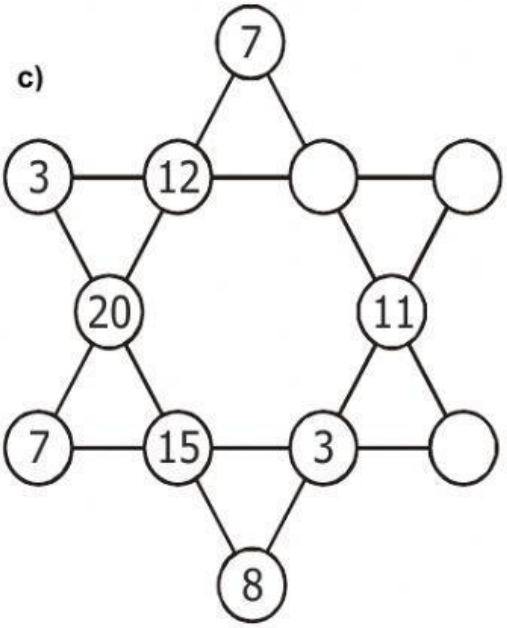

Suma: _____

d)

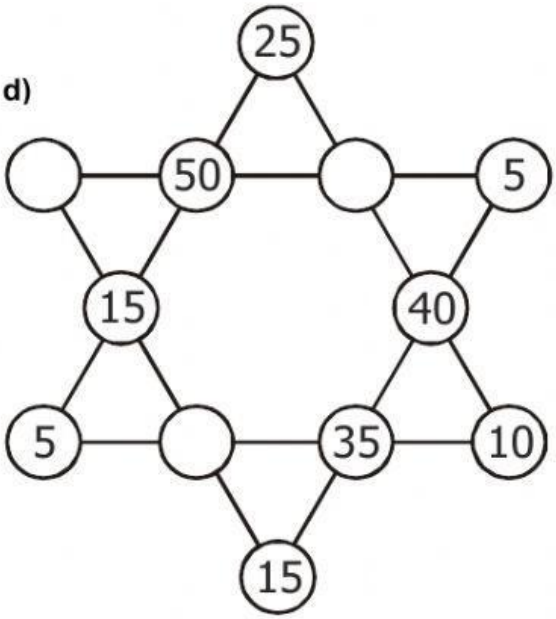

Suma: _____