GRAFICO DE GANTT PARA ARREGLO DE UNA CASA

TENEMOS LAS SIGUIENTES OPERACIONES DEL PROCESO DE REALIZAR LOS ARREGLOS DE UNA CASA EN LOS TIEMPOS SEÑALADOS POR T EN DÍAS.

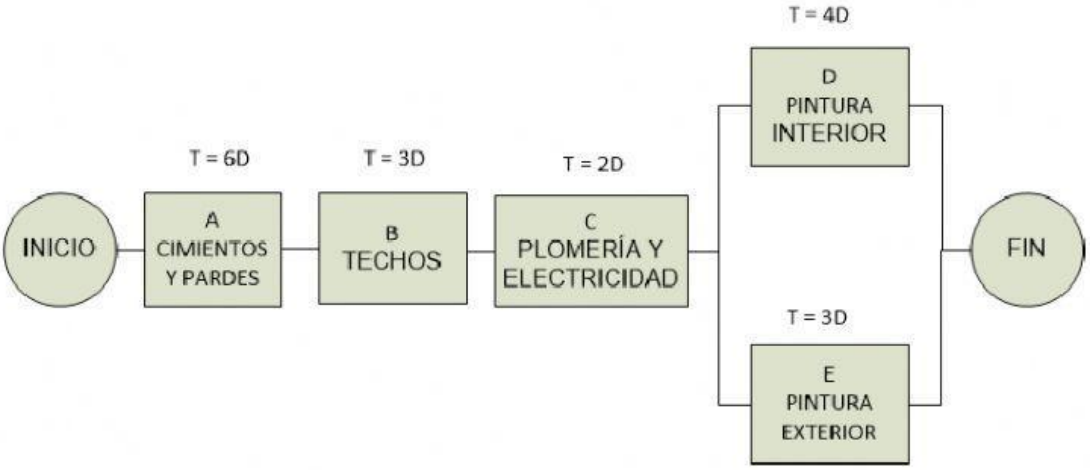

1) COMPLETA EL DIAGRAMA DE TIEMPOS COMO EN EL EJEMPLO

ACTIVIDAD																
A																
B																
C																
D																
E																

TIEMPO EN DÍAS	1	2	3	4	5	6	7	8	9	10	11	12	13	14	15	16

MIRANDO LA GRÁFICA PODEMOS VER QUE LA OPERACIÓN ***D*** Y ***E*** SE PUEDEN HACER SIMULTÁNEAMENTE. ENTONCES, SE TARDARÁ [ ] DÍAS EN ARREGLAR LA CASA.

2) COMPLETA EL DIAGRAMA DE TIEMPOS DEL SIGUIENTE CUADRO EN BASE A LAS TAREAS Y SU DURACIÓN:

TAREA	PREDECESORA	TIEMPO										
A	-	2										
B	A	3										
C	-	2										
D	C	3										
E	D	2										
F	B_{-1}	3										
G	D E F	3										
H	F	2										

DURACIÓN TOTAL:	[ ]	1	2	3	4	5	6	7	7	9	10