Sumamos
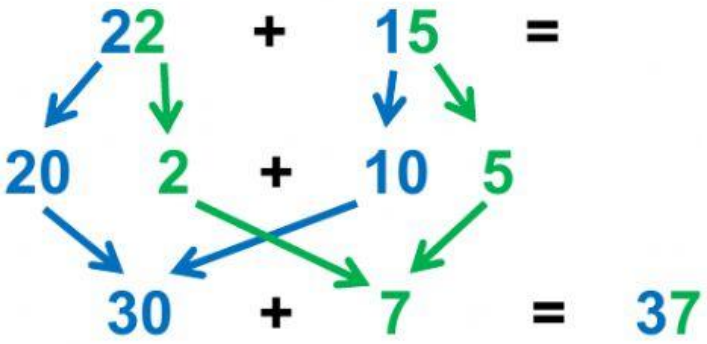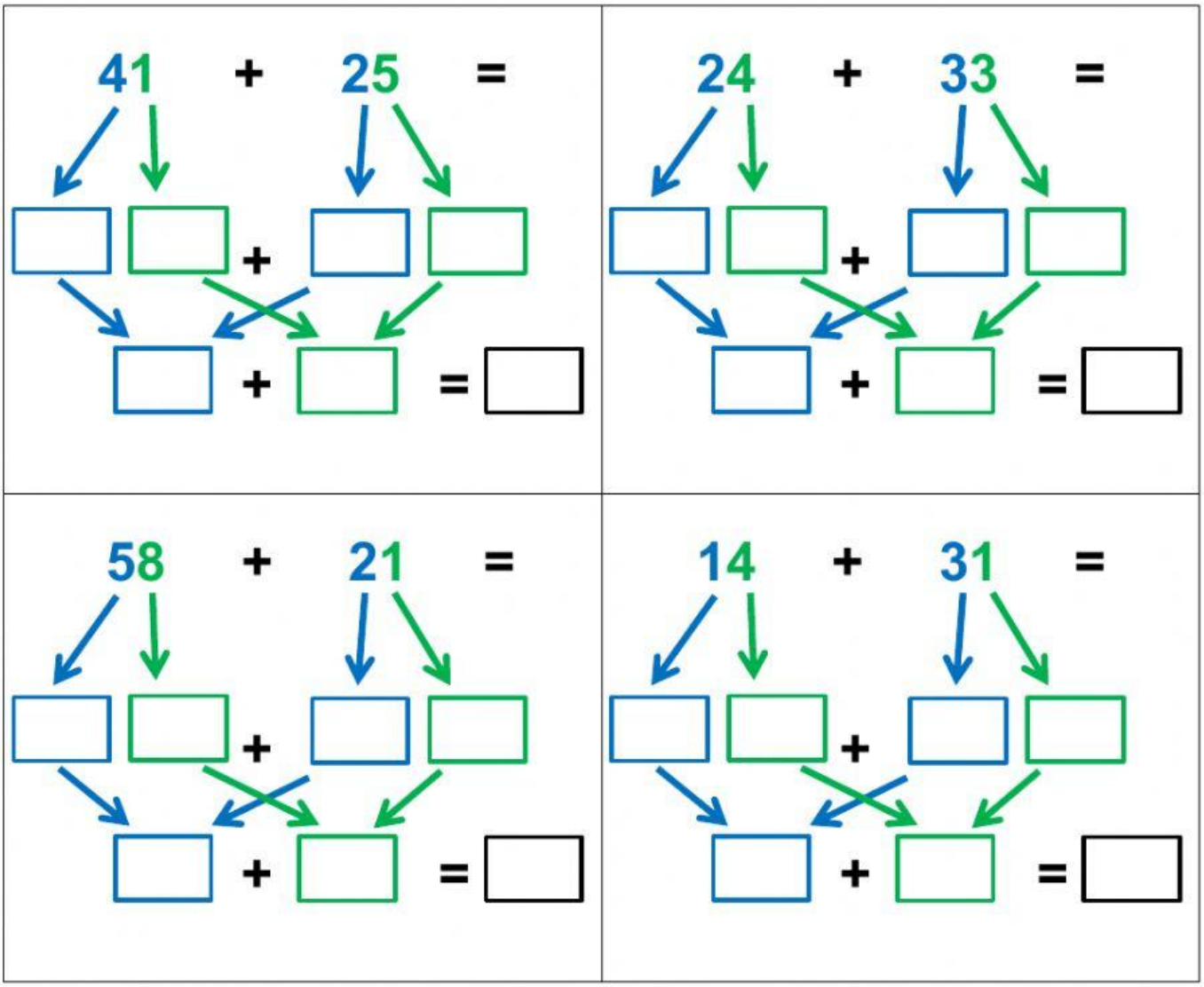
Vamos a sumar como en el video: descomponiendo los números.
Completá todos los pasos, (si no te acordás cómo se hace, mirá el ejemplo).